PRODUCTO EN STOCK ✓

2025

promociones 17.2

Royo® | ESPECIALISTA EN MUEBLE DE BAÑO

Índice colecciones

Colecciones por orden de precio de menor a mayor.
Los precios comparados corresponden a la medida de 80 cm con la opción mueble + lavabo integrado, a excepción de los packs.

Sansa

Desde
236 €

Página 38

Nisy

Desde
363 €

Página 52

Vora

Desde
418 €

Página 04

Vitale

Desde
457 €

Página 20

Essence Compact New

Desde
195 €

Página 56

Niwa New

Desde
259 €

Página 44

Band

Desde
416 €

Página 54

Vida Compact

Desde
418 €

Página 48

Logika Compact

Desde
~~546 €~~ **457 €**

Página 12

Mio Compact

Desde
~~560~~ € **457** €

Página 46

Econic Compact

Desde
495 €

Página 16

Dai

Desde
510 €

Página 30

Urban

Desde
511 €

Página 34

Alfa Compact

Desde
533 €

Página 26

Wave Compact

Desde
579 €

Página 50

Bassi New

Desde
175 €

Página 58

Enjoy Pack

Desde
254 €

Página 61

Street Pack

Desde
263 €

Página 60

Elegance Pack

Desde
274 €

Página 62

minisizes

Vora · fondo 46

Conj. Completo

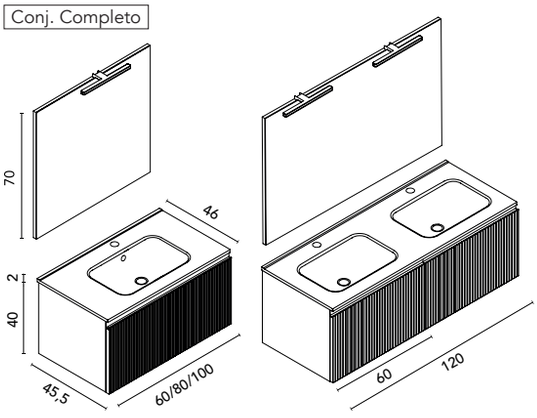

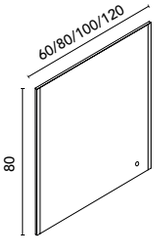

Conj. Premium

Medidas en cm.

Vora · lavabo integrado Enzo

		NO20 Hickory Nature	NO21 Nogal Notte	BL20M Blanco Mate	VD22M Verde Mineral	MA15M Arena Mate	MA23M Habana Mate	€
Set 60 1C	Mueble + Lavabo	C0078331	C0078332	C0078333	C0078334	C0078336	C0078335	**365**
	Conjunto completo	C0078337	C0078338	C0078339	C0078340	C0078342	C0078341	**459**
	Conjunto premium	C0078343	C0078344	C0078345	C0078346	C0078348	C0078347	**575**
Set 80 1C	Mueble + Lavabo	C0078065	C0078066	C0078063	C0078064	C0078350	C0078349	**418**
	Conjunto completo	C0078069	C0078070	C0078067	C0078068	C0078352	C0078351	**510**
	Conjunto premium	C0078073	C0078074	C0078071	C0078072	C0078354	C0078353	**615**
Set 100 1C	Mueble + Lavabo	C0078077	C0078078	C0078075	C0078076	C0078356	C0078355	**540**
	Conjunto completo	C0078081	C0078082	C0078079	C0078080	C0078358	C0078357	**646**
	Conjunto premium	C0078085	C0078086	C0078083	C0078084	C0078360	C0078359	**756**
Set 120 2C	Mueble + Lavabo	C0078361	C0078362	C0078363	C0078364	C0078366	C0078365	**795**
	Conjunto completo	C0078367	C0078368	C0078369	C0078370	C0078372	C0078371	**950**
	Conjunto premium	C0078373	C0078374	C0078375	C0078376	C0078378	C0078377	**1060**

Tiradores incluidos. Para muebles de 1C, sifón ahorra espacio incluido.

CONJUNTO COMPLETO: *Luminaria Lucce 30 + espejo Murano + lavabo cerámico Enzo blanco brillo + mueble Vora.*
CONJUNTO PREMIUM: *Espejo Aine + lavabo cerámico Enzo blanco brillo + mueble Vora.*

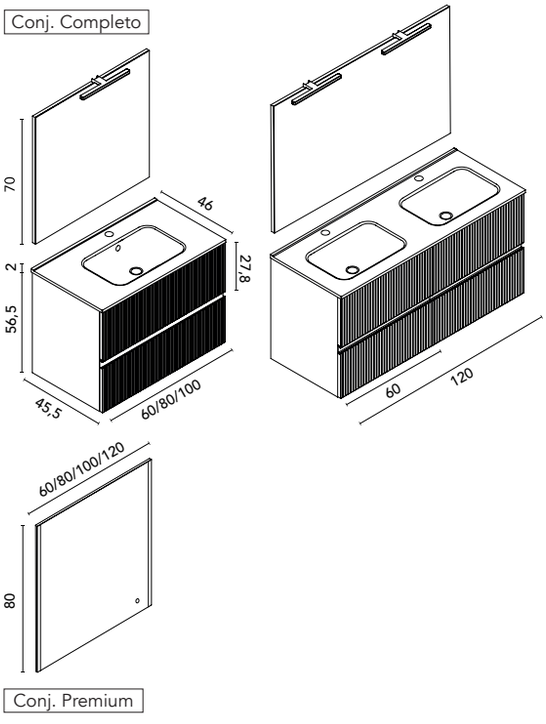

Vora · lavabo integrado Enzo

		NO20 Hickory Nature	NO21 Nogal Notte	BL20M Blanco Mate	VD22M Verde Mineral	MA15M Arena Mate	MA23M Habana Mate	€
Set 60 2C	Mueble + Lavabo	C0078379	C0078380	C0078381	C0078382	C0078384	C0078383	**455**
	Conjunto completo	C0078385	C0078386	C0078387	C0078388	C0078390	C0078389	**555**
	Conjunto premium	C0078391	C0078392	C0078393	C0078394	C0078396	C0078395	**620**
Set 80 2C	Mueble + Lavabo	C0078041	C0078042	C0078039	C0078040	C0078398	C0078397	**509**
	Conjunto completo	C0078045	C0078046	C0078043	C0078044	C0078400	C0078399	**609**
	Conjunto premium	C0078049	C0078050	C0078047	C0078048	C0078402	C0078401	**709**
Set 100 2C	Mueble + Lavabo	C0078053	C0078054	C0078051	C0078052	C0078404	C0078403	**599**
	Conjunto completo	C0078057	C0078058	C0078055	C0078056	C0078406	C0078405	**699**
	Conjunto premium	C0078061	C0078062	C0078059	C0078060	C0078408	C0078407	**809**
Set 120 4C	Mueble + Lavabo	C0078409	C0078410	C0078411	C0078412	C0078414	C0078413	**999**
	Conjunto completo	C0078415	C0078416	C0078417	C0078418	C0078420	C0078419	**1110**
	Conjunto premium	C0078421	C0078422	C0078423	C0078424	C0078426	C0078425	**1250**

Tiradores incluidos. Para muebles de 1C, sifón ahorra espacio incluido.

CONJUNTO COMPLETO: *Luminaria Lucce 30 + espejo Murano + lavabo cerámico Enzo blanco brillo + mueble Vora.*
CONJUNTO PREMIUM: *Espejo Aine + lavabo cerámico Enzo blanco brillo + mueble Vora.*

Más espejos y accesorios a partir de la página 64.

Vora · fondo 46

Conj. Completo

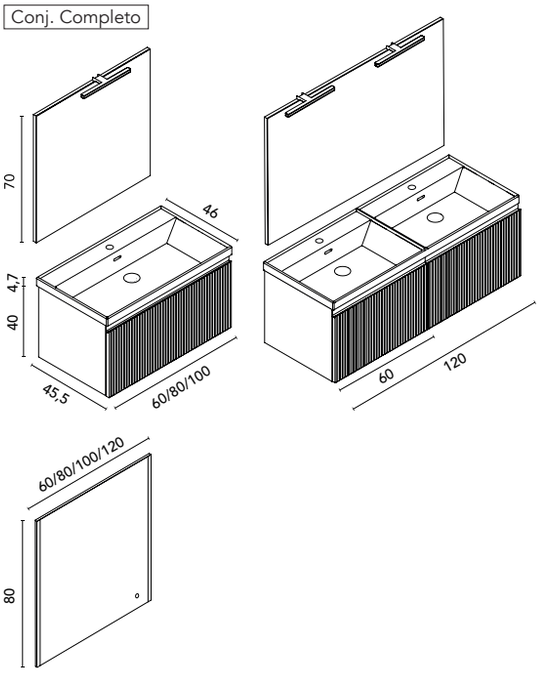

Conj. Premium

Medidas en cm.

Vora · lavabo integrado Cairo

		NO20 Hickory Nature	NO21 Nogal Notte	BL20M Blanco Mate	VD22M Verde Mineral	MA15M Arena Mate	MA23M Habana Mate	€
Set 60 1C	Mueble + Lavabo	C0078429	C0078432	C0078427	C0078428	C0078431	C0078430	**385**
	Conjunto completo	C0078435	C0078436	C0078433	C0078434	C0078438	C0078437	**479**
	Conjunto premium	C0078441	C0078442	C0078439	C0078440	C0078444	C0078443	**595**
Set 80 1C	Mueble + Lavabo	C0078016	C0078017	C0078014	C0078015	C0078446	C0078445	**438**
	Conjunto completo	C0078020	C0078021	C0078018	C0078019	C0078448	C0078447	**538**
	Conjunto premium	C0078024	C0078025	C0078022	C0078023	C0078450	C0078449	**638**
Set 100 1C	Mueble + Lavabo	C0078028	C0078029	C0078026	C0078027	C0078452	C0078451	**560**
	Conjunto completo	C0078032	C0078033	C0078030	C0078031	C0078454	C0078453	**660**
	Conjunto premium	C0078036	C0078037	C0078034	C0078035	C0078456	C0078455	**770**
Set 120 2C	Mueble + Lavabo	C0078459	C0078460	C0078457	C0078458	C0078462	C0078461	**830**
	Conjunto completo	C0078465	C0078466	C0078463	C0078464	C0078468	C0078467	**985**
	Conjunto premium	C0078471	C0078472	C0078469	C0078470	C0078474	C0078473	**1095**

Tiradores incluidos. Para muebles de 1C, sifón ahorra espacio incluido.

CONJUNTO COMPLETO: *Luminaria Lucce 30 + espejo Murano + lavabo cerámico Cairo blanco brillo + mueble Vora.*
CONJUNTO PREMIUM: *Espejo Aine + lavabo cerámico Cairo blanco brillo + mueble Vora.*

2

CONJUNTO PREMIUM
Espejo AINE 120

1 New

VORA 120 4C
Habana Mate
Mueble + Lavabo
C0078509

Conj. Completo

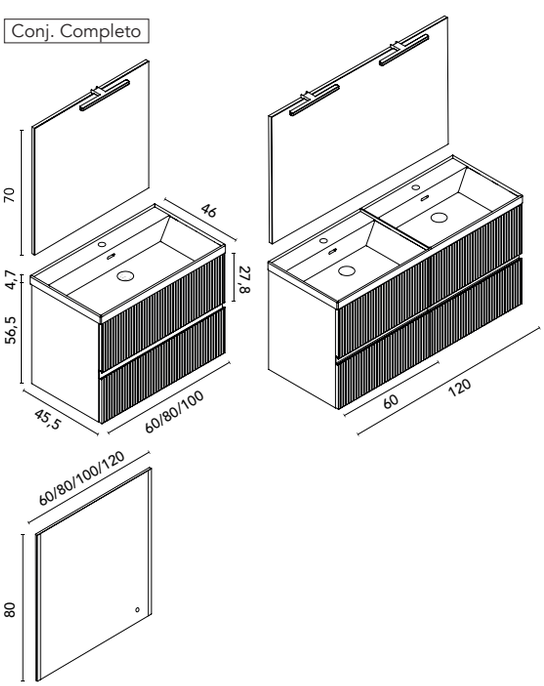

Conj. Premium

Vora · lavabo integrado Cairo

		NO20 Hickory Nature	NO21 Nogal Notte	BL20M Blanco Mate	VD22M Verde Mineral	MA15M Arena Mate	MA23M Habana Mate	€
Set 60 2C	Mueble + Lavabo	C0078477	C0078478	C0078475	C0078476	C0078480	C0078479	**475**
	Conjunto completo	C0078483	C0078484	C0078481	C0078482	C0078486	C0078485	**575**
	Conjunto premium	C0078489	C0078490	C0078487	C0078488	C0078492	C0078491	**680**
Set 80 2C	Mueble + Lavabo	C0077992	C0077993	C0077990	C0077991	C0078494	C0078493	**540**
	Conjunto completo	C0077996	C0077997	C0077994	C0077995	C0078496	C0078495	**649**
	Conjunto premium	C0078000	C0078001	C0077998	C0077999	C0078498	C0078497	**759**
Set 100 2C	Mueble + Lavabo	C0078004	C0078005	C0078002	C0078003	C0078500	C0078499	**638**
	Conjunto completo	C0078008	C0078009	C0078006	C0078007	C0078502	C0078501	**749**
	Conjunto premium	C0078012	C0078013	C0078010	C0078011	C0078504	C0078503	**859**
Set 120 4C	Mueble + Lavabo	C0078507	C0078508	C0078505	C0078506	C0078510	C0078509	**1030**
	Conjunto completo	C0078513	C0078514	C0078511	C0078512	C0078516	C0078515	**1145**
	Conjunto premium	C0078519	C0078520	C0078517	C0078518	C0078522	C0078521	**1285**

Tiradores incluidos. Para muebles de 1C, sifón ahorra espacio incluido.

CONJUNTO COMPLETO: *Luminaria Lucce 30 + espejo Murano + lavabo cerámico Cairo blanco brillo + mueble Vora.*
CONJUNTO PREMIUM: *Espejo Aine + lavabo cerámico Cairo blanco brillo + mueble Vora.*

Más espejos y accesorios a partir de la página 64.

Vora · fondo 46

SOFT CLOSE

Conj. Completo

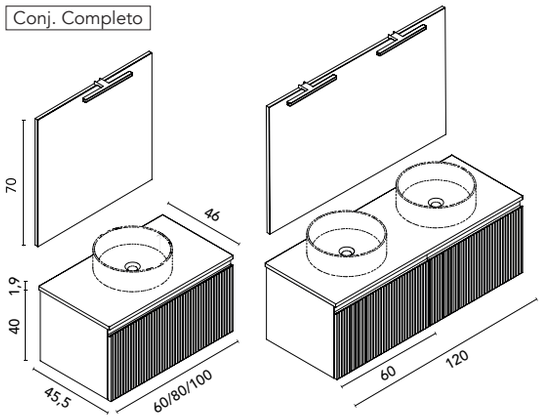

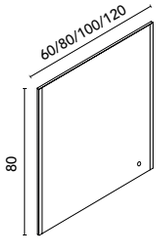

Conj. Premium

Medidas en cm.

Vora · lavabo sobre encimera

		NO20 Hickory Nature	NO21 Nogal Notte	BL20M Blanco Mate	VD22M Verde Mineral	MA15M Arena Mate	MA23M Habana Mate	€
Set 60 1C	Mueble + Encimera	C0078523	C0078524	C0078525	C0078526	C0078528	C0078527	**335**
	Conjunto completo	C0078529	C0078530	C0078531	C0078532	C0078534	C0078533	**420**
	Conjunto premium	C0078535	C0078536	C0078537	C0078538	C0078540	C0078539	**525**
Set 80 1C	Mueble + Encimera	C0078541	C0078542	C0078543	C0078544	C0078546	C0078545	**390**
	Conjunto completo	C0078547	C0078548	C0078549	C0078550	C0078552	C0078551	**470**
	Conjunto premium	C0078553	C0078554	C0078555	C0078556	C0078558	C0078557	**585**
Set 100 1C	Mueble + Encimera	C0078559	C0078560	C0078561	C0078562	C0078564	C0078563	**445**
	Conjunto completo	C0078565	C0078566	C0078567	C0078568	C0078570	C0078569	**595**
	Conjunto premium	C0078571	C0078572	C0078573	C0078574	C0078576	C0078575	**695**
Set 120 2C	Mueble + Encimera	C0078577	C0078578	C0078579	C0078580	C0078582	C0078581	**670**
	Conjunto completo	C0078583	C0078584	C0078585	C0078586	C0078588	C0078587	**840**
	Conjunto premium	C0078589	C0078590	C0078591	C0078592	C0078594	C0078593	**895**

Tiradores incluidos. Para muebles de 1C, sifón ahorra espacio incluido.
Lavabo no incluido en los conjuntos. Opciones de lavabos en pág. 63.

CONJUNTO COMPLETO: *Luminaria Lucce 30 + espejo Murano + encimera en el acabado del mueble + mueble Vora.*
CONJUNTO PREMIUM: *Espejo Aine + encimera en el acabado del mueble + mueble Vora.*

2

CONJUNTO PREMIUM
Espejo AINE 80

3

Lavabo ZALA
Blanco Brillo
125817
118€

4

Alto DUPLA 2P
Hickory Nature
C0078268
279€

1 New

VORA 80 2C
Hickory Nature
Mueble + Encimera
C0078613
489 €

Conj. Completo

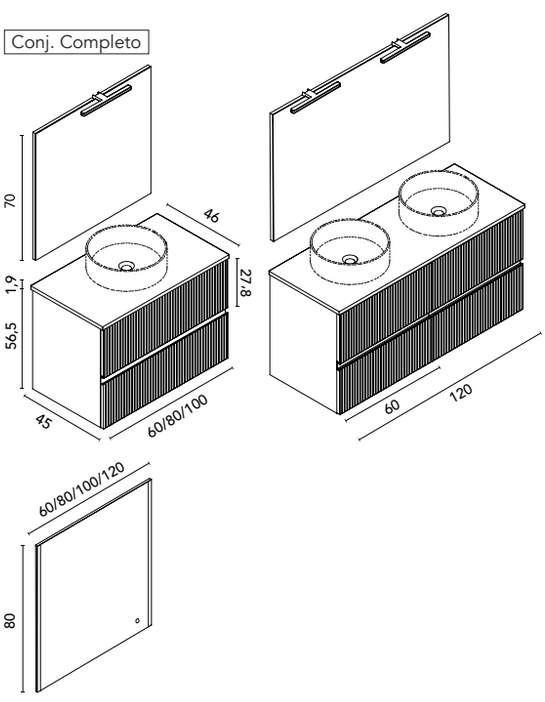

Conj. Premium

Vora · lavabo sobre encimera

		NO20 Hickory Nature	NO21 Nogal Notte	BL20M Blanco Mate	VD22M Verde Mineral	MA15M Arena Mate	MA23M Habana Mate	€
Set 60 2C	Mueble + Encimera	C0078595	C0078596	C0078597	C0078598	C0078600	C0078599	**425**
	Conjunto completo	C0078601	C0078602	C0078603	C0078604	C0078606	C0078605	**515**
	Conjunto premium	C0078607	C0078608	C0078609	C0078610	C0078612	C0078611	**620**
Set 80 2C	Mueble + Encimera	C0078613	C0078614	C0078615	C0078616	C0078618	C0078617	**489**
	Conjunto completo	C0078619	C0078620	C0078621	C0078622	C0078624	C0078623	**579**
	Conjunto premium	C0078625	C0078626	C0078627	C0078628	C0078630	C0078629	**669**
Set 100 2C	Mueble + Encimera	C0078631	C0078632	C0078633	C0078634	C0078636	C0078635	**559**
	Conjunto completo	C0078637	C0078638	C0078639	C0078640	C0078642	C0078641	**649**
	Conjunto premium	C0078643	C0078644	C0078645	C0078646	C0078648	C0078647	**759**
Set 120 4C	Mueble + Encimera	C0078649	C0078650	C0078651	C0078652	C0078654	C0078653	**850**
	Conjunto completo	C0078655	C0078656	C0078657	C0078658	C0078660	C0078659	**995**
	Conjunto premium	C0078661	C0078662	C0078663	C0078664	C0078666	C0078665	**1079**

Tiradores incluidos. Para muebles de 1C, sifón ahorra espacio incluido.
Lavabo no incluido en los conjuntos. Opciones de lavabos en pág. 63.

CONJUNTO COMPLETO: *Luminaria Lucce 30 + espejo Murano + encimera en el acabado del mueble + mueble Vora.*
CONJUNTO PREMIUM: *Espejo Aine + encimera en el acabado del mueble + mueble Vora.*

Más espejos y accesorios a partir de la página 64.

Vora · fondo 46

Medidas en cm.

Cajitas organizadoras en fumé cuero para el interior del mueble de un cajón.

Mueble de dos cajones con distribuidor en el cajón superior.

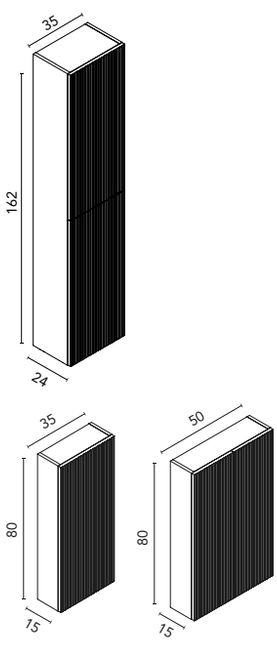

Columna Dupla

		NO20 Hickory Nature	NO21 Nogal Notte	BL20M Blanco Mate	VD22M Verde Mineral	MA15M Arena Mate	MA23M Habana Mate	€
35 2P	Reversible	C0078260	C0078261	C0078258	C0078259	C0078668	C0078667	**353**

DISTRIBUCIÓN INTERIOR: *Un estante fijo en madera, dos estantes regulables en madera. Puertas con apertura y cierre push.*

Altos Dupla

		NO20 Hickory Nature	NO21 Nogal Notte	BL20M Blanco Mate	VD22M Verde Mineral	MA15M Arena Mate	MA23M Habana Mate	€
35 1P	Reversible	C0078264	C0078265	C0078262	C0078263	C0078670	C0078669	**227**
50 2P		C0078268	C0078269	C0078266	C0078267	C0078672	C0078671	**279**

DISTRIBUCIÓN INTERIOR: *Dos estantes en cristal. Interior acabado moka. Puertas con cierre amortiguado.*

Más espejos y accesorios a partir de la página 64.

Acabados Vora

Hickory Nature · **NO20**
Tirador Inox

Nogal Notte · **NO21**
Tirador Habana Mate

Blanco Mate · **BL20M**
Tirador Blanco

Verde Mineral · **VD22M**
Tirador Verde Mineral

Arena Mate · **MA15M**
Tirador Arena Mate

Habana Mate · **MA23M**
Tirador Habana Mate

Logika Compact · fondo 46

SOFT CLOSE

PROMOCIÓN * PROMOCIÓN * PROMOCIÓN * PROMOCIÓN *
OFERTA ESPECIAL

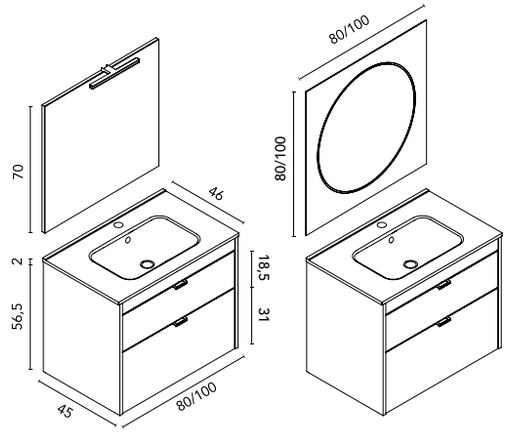

Conj. Completo

Conj. Premium

Medidas en cm.

Logika · lavabo integrado

		NO18 Nogal Ártico	BL26 Blanco Pure	AZ8 Azul Pure	VD19 Verde Pure	€	€
Set 80 2C	Mueble + Lavabo	C0077495	C0077492	C0077493	C0077494	~~546~~	457
	Conjunto completo	C0077491	C0077488	C0077489	C0077490	~~658~~	549
	Conjunto premium	C0077499	C0077496	C0077497	C0077498	~~749~~	625
Set 100 2C	Mueble + Lavabo	C0077507	C0077504	C0077505	C0077506	~~644~~	530
	Conjunto completo	C0077503	C0077500	C0077501	C0077502	~~771~~	635
	Conjunto premium	C0077511	C0077508	C0077509	C0077510	~~829~~	710

Tiradores incluidos.

CONJUNTO COMPLETO: *Luminaria Lucce 30 + espejo Murano + lavabo cerámico Enzo blanco brillo + mueble Logika.*
CONJUNTO PREMIUM: *Espejo Shadow + lavabo cerámico Enzo blanco brillo + mueble Logika.*

2

CONJUNTO COMPLETO
Luminaria LUCCE 30
Espejo MURANO 80

1

LOGIKA 80 2C
Nogal Ártico
Mueble + Lavabo
C0077495
~~546~~ €
457 €

Pensado para perdurar en el tiempo. Tirador exclusivo patentado de aluminio extrusionado de una sola pieza.

Nuevo cajón metálico con una estética premium y dos opciones de regulación, de arriba abajo y de izquierda a derecha. En acabado antracita.

Más espejos y accesorios a partir de la página 64.

Logika Compact · fondo 46

SOFT CLOSE

PROMOCIÓN · PROMOCIÓN · PROMOCIÓN · PROMOCIÓN
OFERTA ESPECIAL

2

CONJUNTO PREMIUM
Espejo SHADOW 80

3

Lavabo SUN
Blanco Cotton
128821
269€

1

LOGIKA 80 2C
Azul Talco Pure
Mueble + Encimera
C0077517
~~504~~ €
399 €

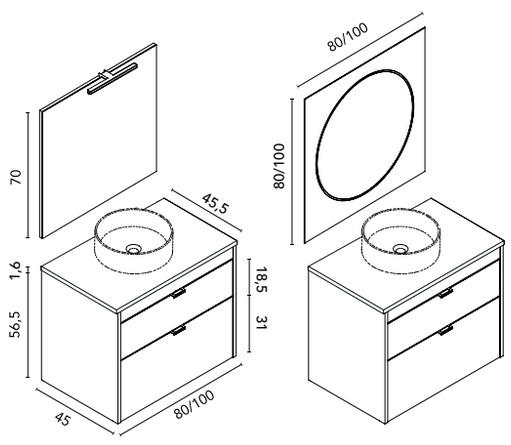

Conj. Completo

Conj. Premium

Medidas en cm.

Logika · lavabo sobre encimera

		NO18 Nogal Ártico	BL26 Blanco Pure	AZ8 Azul Pure	VD19 Verde Pure	€	€
Set 80 2C	Mueble + Encimera	C0077519	C0077516	C0077517	C0077518	~~504~~	399
	Conjunto completo	C0077515	C0077512	C0077513	C0077514	~~596~~	495
	Conjunto premium	C0077523	C0077520	C0077521	C0077522	~~699~~	575
Set 100 2C	Mueble + Encimera	C0077531	C0077528	C0077529	C0077530	~~541~~	475
	Conjunto completo	C0077527	C0077524	C0077525	C0077526	~~668~~	580
	Conjunto premium	C0077535	C0077532	C0077533	C0077534	~~770~~	699

Tiradores incluidos. Lavabo no incluido en los conjuntos. Opciones de lavabos en pág. 63.

CONJUNTO COMPLETO: *Luminaria Lucce 30 + espejo Murano + encimera en el acabado del mueble + mueble Logika.*
CONJUNTO PREMIUM: *Espejo Shadow + encimera en el acabado del mueble + mueble Logika.*

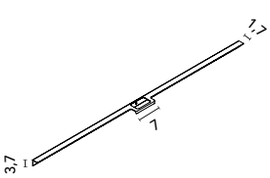

Tiradores sueltos

		INOX	BLANCO	ANTRACITA	€
80	2 unidades	130537	130535	130536	**57**
100	2 unidades	130540	130538	130539	**67**

Aluminio extrusionado pintado en mate.

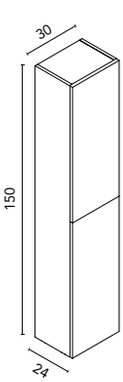

Columna Style+

		NO18 Nogal Ártico	BL26 Blanco Pure	AZ8 Azul Pure	VD19 Verde Pure	€
30 2P	Reversible	C0077547	C0077544	C0077546	C0077545	**231**

DISTRIBUCIÓN INTERIOR: *Un estante fijo en madera, dos estantes regulables en madera. Puertas con apertura y cierre push.*

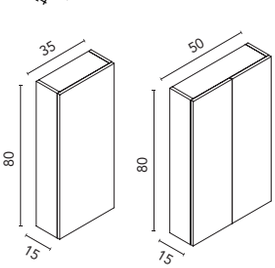

Altos Style

		NO18 Nogal Ártico	BL26 Blanco Pure	AZ8 Azul Pure	VD19 Verde Pure	€
35 1P	Reversible	C0077539	C0077536	C0077538	C0077537	**157**
50 2P		C0077543	C0077540	C0077542	C0077541	**184**

DISTRIBUCIÓN INTERIOR: *Dos estantes en cristal. Interior acabado coco. Interior blanco para el acabado BL26. Puertas con cierre amortiguado.*

Más espejos y accesorios a partir de la página 64.

Acabados Logika

Nogal Ártico · **NO18**
Tirador Blanco

Blanco Pure · **BL26**
Tirador Inox

Azul Talco Pure · **AZ8**
Tirador Blanco

Verde Pure · **VD19**
Tirador Antracita

Más opciones de medidas y acabados en nuestro Catálogo Modular/General.

CATÁLOGO

Econic Compact · fondo 46

Conj. Completo

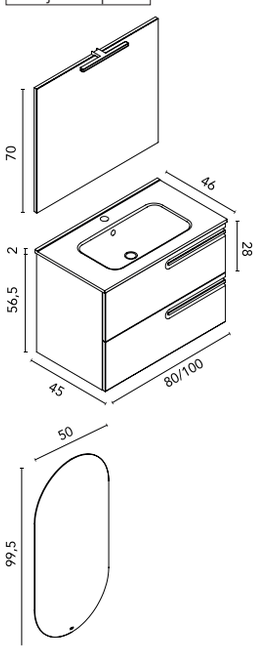

Conj. Premium

Medidas en cm.

Econic · lavabo integrado

Lacado al agua sostenible

		BL19 Blanco Nature	RO6 Beige Nature	NO20 Hickory Nature	BL1B Blanco Brillo	BL22M Blanco Mate	NG3M Negro Mate	AZ7M Azul Vapor	VD18M Verde Forest	€
Set 80 2C	Mueble + Lavabo	C0078215	C0078214	C0078213	C0075980	C0075981	C0075982	C0075984	C0075985	**495**
	Conjunto completo	C0078218	C0078217	C0078216	C0075972	C0075973	C0075974	C0075976	C0075977	**570**
	Conjunto premium	C0078221	C0078220	C0078219	C0075988	C0075989	C0075990	C0075992	C0075993	**726**
Set 100 2C	Mueble + Lavabo	C0078224	C0078223	C0078222	C0076004	C0076005	C0076006	C0076008	C0076009	**599**
	Conjunto completo	C0078227	C0078226	C0078225	C0075996	C0075997	C0075998	C0076000	C0076001	**675**
	Conjunto premium	C0078230	C0078229	C0078228	C0076012	C0076013	C0076014	C0076016	C0076017	**809**

CONJUNTO COMPLETO: *Luminaria Lucce 30 + espejo Murano + lavabo cerámico Enzo blanco brillo + mueble Econic.*
CONJUNTO PREMIUM: *Espejo Axis + lavabo cerámico Enzo blanco brillo + mueble Econic.*

2

CONJUNTO PREMIUM
Espejo AXIS 50

3

Toallero SUMI
Negro Mate
C0073303
64€

1

ECONIC 80 2C
Hickory Nature
Mueble + Lavabo
C0078213
495 €

Más espejos y accesorios a partir de la página 64.

Econic Compact · fondo 46

SOFT CLOSE

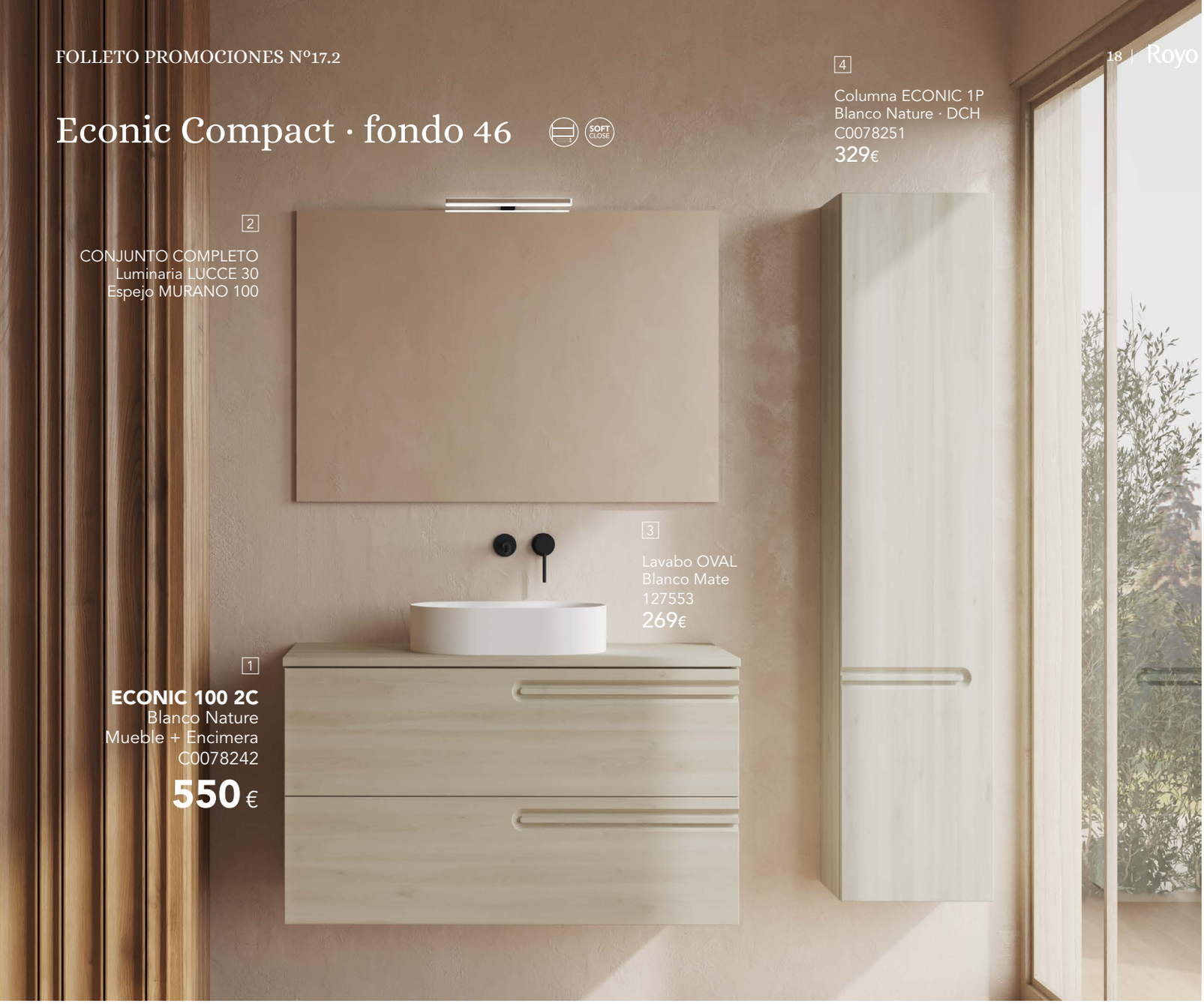

Conj. Completo

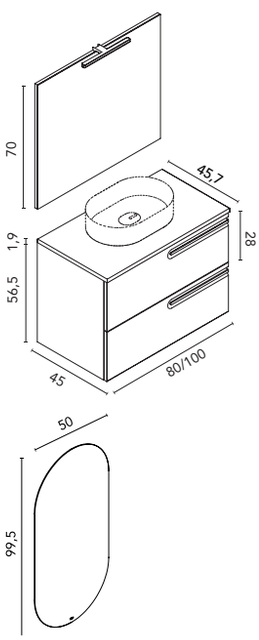

Conj. Premium

Medidas en cm.

Econic es una mirada a la naturaleza, presente en cada una de sus formas redondeadas

Econic · lavabo sobre encimera

		BL19 Blanco Nature	RO6 Beige Nature	NO20 Hickory Nature	BL1B Blanco Brillo	BL22M Blanco Mate	NG3M Negro Mate	AZ7M Azul Vapor (Lacado al agua sostenible)	VD18M Verde Forest (Lacado al agua sostenible)	€
Set 80 2C	Mueble + Encimera	C0078233	C0078232	C0078231	C0076172	C0076173	C0076174	C0076176	C0076177	495
	Conjunto completo	C0078236	C0078235	C0078234	C0076164	C0076165	C0076166	C0076168	C0076169	585
	Conjunto premium	C0078239	C0078238	C0078237	C0076180	C0076181	C0076182	C0076184	C0076185	699
Set 100 2C	Mueble + Encimera	C0078242	C0078241	C0078240	C0076196	C0076197	C0076198	C0076200	C0076201	550
	Conjunto completo	C0078245	C0078244	C0078243	C0076188	C0076189	C0076190	C0076192	C0076193	650
	Conjunto premium	C0078248	C0078247	C0078246	C0076204	C0076205	C0076206	C0076208	C0076209	770

Lavabo no incluido en los conjuntos. Opciones de lavabos en pág. 63.

CONJUNTO COMPLETO: *Luminaria Lucce 30 + espejo Murano + encimera en el acabado del mueble + mueble Econic.*
CONJUNTO PREMIUM: *Espejo Axis + encimera en el acabado del mueble + mueble Econic.*

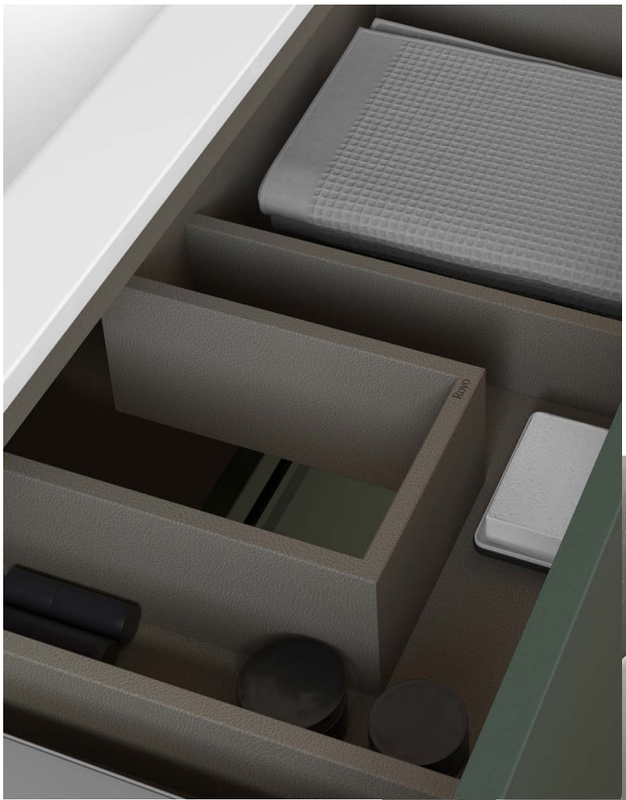

Más opciones de medidas y acabados en nuestro Catálogo Modular/General.

CATÁLOGO

Cajones de extracción total con distribuidor en el cajón superior

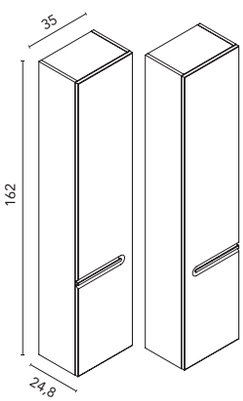

Columna Econic

Lacado al agua sostenible

		BL19 Blanco Nature	RO6 Beige Nature	NO20 Hickory Nature	BL1B Blanco Brillo	BL22M Blanco Mate	NG3M Negro Mate	AZ7M Azul Vapor	VD18M Verde Forest	€
35 1P	DCH	C0078251	C0078250	C0078249	C0076308	C0076309	C0076310	C0076312	C0076313	329
	IZQ	C0078254	C0078253	C0078252	C0076316	C0076317	C0076318	C0076320	C0076321	329

DISTRIBUCIÓN INTERIOR: *Un estante fijo en madera, cuatro estantes regulables en cristal. Puerta con cierre amortiguado.*

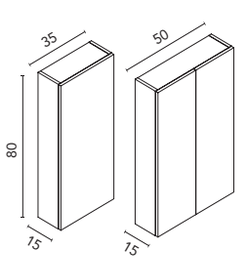

Altos Style

Lacado al agua sostenible

		BL19 Blanco Nature	RO6 Beige Nature	NO20 Hickory Nature	BL1B Blanco Brillo	BL22M Blanco Mate	NG3M Negro Mate	AZ7M Azul Vapor	VD18M Verde Forest	€
35 1P	Rev.	C0072561	C0072030	C0078255	C0070619	C0074680	C0074683	C0076832	C0076834	157
50 2P		C0072565	C0072034	C0078256	C0070623	C0074684	C0074687	C0076833	C0076835	184

DISTRIBUCIÓN INTERIOR: *Dos estantes en cristal. Para el acabado BL1B dos estantes en madera. Puertas con cierre amortiguado.*

Más espejos y accesorios a partir de la página 64.

Acabados Econic

Blanco Nature · **BL19**

Beige Nature · **RO6**

Hickory Nature · **NO20**

Blanco Brillo · **BL1B**

Blanco Mate · **BL22M**

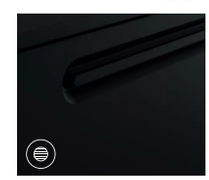
Negro Mate · **NG3M**

Azul Vapor · **AZ7M**

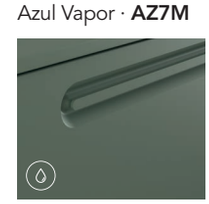
Verde Forest · **VD18M**

Vitale · suspendido · fondo 46

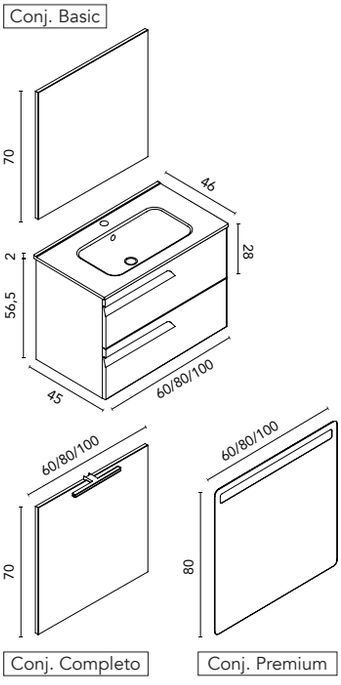

Medidas en cm.

Vitale · lavabo integrado

		BL19 Blanco Nature	RO6 Beige Nature	GR37 Gris Nature	MA15M Arena Mate	BL1B Blanco Brillo	BL22M Blanco Mate	AZ6M Azul Navy Mate	€
Set 60 2C	Mueble + Lavabo	C0072397	C0072603	C0072396	C0076611	C0072604	C0076612	C0076613	**411**
	Conjunto basic	C0078679	C0078673	C0078678	C0078675	C0078674	C0078676	C0078677	**457**
	Conjunto completo	C0072385	C0072595	C0072384	C0076608	C0072596	C0076609	C0076610	**496**
	Conjunto premium	C0076412	C0076413	C0076414	C0076449	C0076415	C0076448	C0076450	**550**
Set 80 2C	Mueble + Lavabo	C0072400	C0072605	C0072399	C0076617	C0072606	C0076618	C0076619	**457**
	Conjunto basic	C0078686	C0078680	C0078685	C0078682	C0078681	C0078683	C0078684	**507**
	Conjunto completo	C0072388	C0072597	C0072387	C0076614	C0072598	C0076615	C0076616	**549**
	Conjunto premium	C0076416	C0076417	C0076418	C0076452	C0076419	C0076451	C0076453	**625**

CONJUNTO BASIC: *Espejo Murano + lavabo cerámico Enzo blanco brillo + mueble Vitale.*
CONJUNTO COMPLETO: *Luminaria Lucce 30 + espejo Murano + lavabo cerámico Enzo blanco brillo + mueble Vitale.*
CONJUNTO PREMIUM: *Espejo Lys + lavabo cerámico Enzo blanco brillo + mueble Vitale.*

2

CONJUNTO BASIC
Espejo MURANO 80

3

Alto STYLE 1P
Azul Navy Mate
C0074682
157€

4

Toallero SUMI
Blanco Mate
C0073298
64€

1

VITALE 80 2C
Azul Navy Mate
Mueble + Lavabo
C0076619

457€

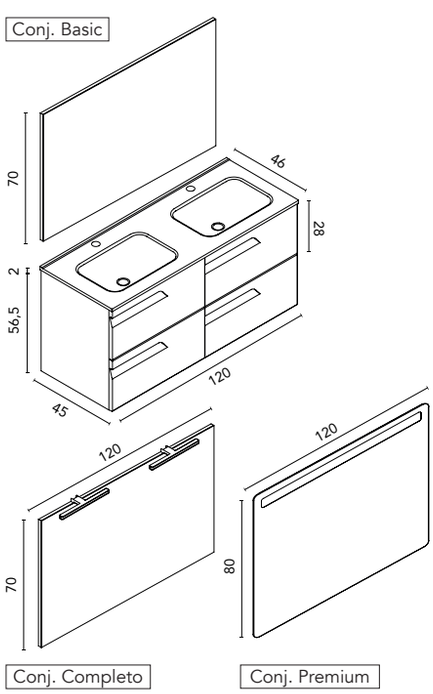

Vitale · lavabo integrado

		BL19 Blanco Nature	RO6 Beige Nature	GR37 Gris Nature	MA15M Arena Mate	BL1B Blanco Brillo	BL22M Blanco Mate	AZ6M Azul Navy Mate	€
Set 100 2C	Mueble + Lavabo	C0072403	C0072607	C0072402	C0076623	C0072608	C0076624	C0076625	**530**
	Conjunto basic	C0078693	C0078687	C0078692	C0078689	C0078688	C0078690	C0078691	**590**
	Conjunto completo	C0072391	C0072599	C0072390	C0076620	C0072600	C0076621	C0076622	**635**
	Conjunto premium	C0076420	C0076421	C0076422	C0076455	C0076423	C0076454	C0076456	**710**
Set 120 4C	Mueble + Lavabo	C0072406	C0072609	C0072405	C0076629	C0072610	C0076630	C0076631	**863**
	Conjunto basic	C0078700	C0078694	C0078699	C0078696	C0078695	C0078697	C0078698	**918**
	Conjunto completo	C0072394	C0072601	C0072393	C0076626	C0072602	C0076627	C0076628	**968**
	Conjunto premium	C0076424	C0076425	C0076426	C0076458	C0076427	C0076457	C0076459	**1043**

CONJUNTO BASIC: *Espejo Murano + lavabo cerámico Enzo blanco brillo + mueble Vitale.*
CONJUNTO COMPLETO: *Luminaria Lucce 30 + espejo Murano + lavabo cerámico Enzo blanco brillo + mueble Vitale.*
CONJUNTO PREMIUM: *Espejo Lys + lavabo cerámico Enzo blanco brillo + mueble Vitale.*

Más espejos y accesorios a partir de la página 64.

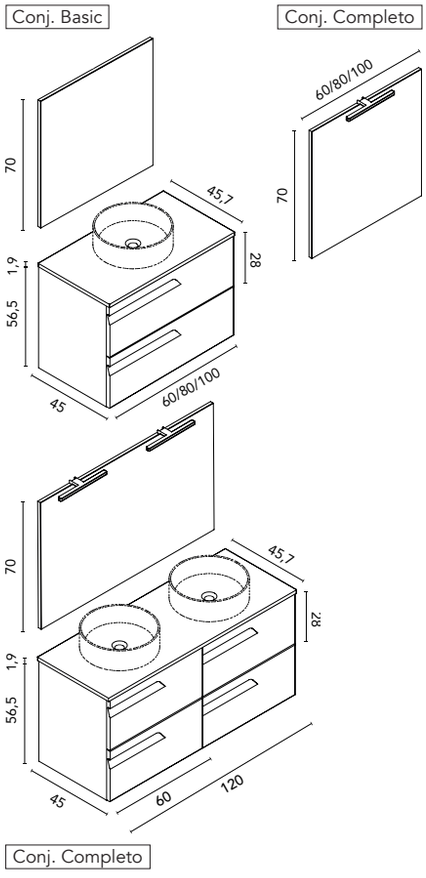

Medidas en cm.

Vitale · lavabo sobre encimera

		BL19 Blanco Nature	RO6 Beige Nature	GR37 Gris Nature	MA15M Arena Mate	BL1B Blanco Brillo	BL22M Blanco Mate	AZ6M Azul Navy Mate	€
Set 60 2C	Mueble + Encimera	C0076464	C0076465	C0076466	C0076470	C0076467	C0076468	C0076469	**355**
	Conjunto basic	C0078701	C0078702	C0078703	C0078704	C0078705	C0078706	C0078707	**401**
	Conjunto completo	C0076492	C0076493	C0076494	C0076498	C0076495	C0076496	C0076497	**440**
Set 80 2C	Mueble + Encimera	C0076471	C0076472	C0076473	C0076477	C0076474	C0076475	C0076476	**399**
	Conjunto basic	C0078709	C0078710	C0078711	C0078712	C0078713	C0078714	C0078715	**453**
	Conjunto completo	C0076499	C0076500	C0076501	C0076505	C0076502	C0076503	C0076504	**495**
Set 100 2C	Mueble + Encimera	C0076478	C0076479	C0076480	C0076484	C0076481	C0076482	C0076483	**475**
	Conjunto basic	C0078716	C0078717	C0078718	C0078719	C0078720	C0078721	C0078722	**535**
	Conjunto completo	C0076506	C0076507	C0076508	C0076512	C0076509	C0076510	C0076511	**580**
Set 120 4C	Mueble + Encimera	C0076485	C0076486	C0076487	C0076491	C0076488	C0076489	C0076490	**799**
	Conjunto basic	C0078723	C0078724	C0078725	C0078726	C0078727	C0078728	C0078729	**849**
	Conjunto completo	C0076513	C0076514	C0076515	C0076519	C0076516	C0076517	C0076518	**899**

Lavabo no incluido en los conjuntos. Opciones de lavabos en pág. 63.

CONJUNTO BASIC: *Espejo Murano + encimera en PVC Blanco Mate* + mueble Vitale.*

CONJUNTO COMPLETO: *Luminaria Lucce 30 + espejo Murano + encimera en PVC Blanco Mate* + mueble Vitale.*

** Encimera PVC Arena Mate para el acabado de mueble MA15M (Arena Mate).*

Vitale · a suelo · fondo 46

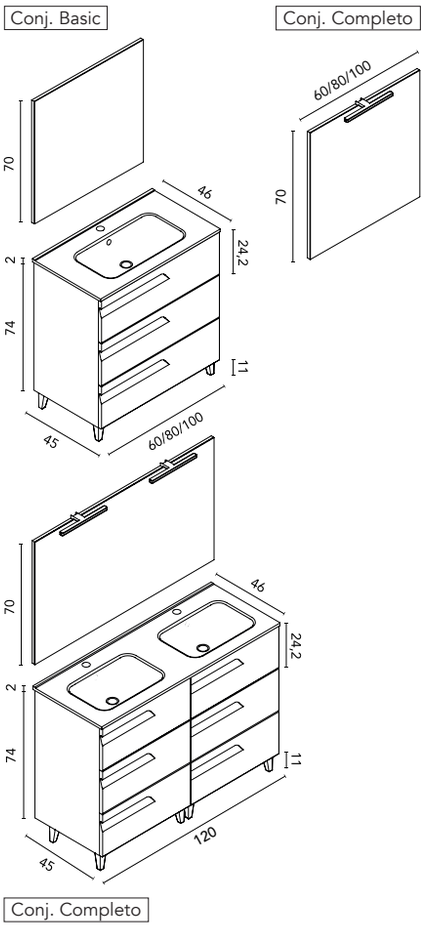

Vitale · lavabo integrado

		BL19 Blanco Nature	RO6 Beige Nature	GR37 Gris Nature	MA15M Arena Mate	BL1B Blanco Brillo	BL22M Blanco Mate	AZ6M Azul Navy Mate	€
Set 60 3C	Mueble + Lavabo	C0072421	C0072619	C0072420	C0076635	C0072620	C0076636	C0076637	**477**
	Conjunto basic	C0078736	C0078730	C0078735	C0078732	C0078731	C0078733	C0078734	**523**
	Conjunto completo	C0072409	C0072611	C0072408	C0076632	C0072612	C0076633	C0076634	**562**
Set 80 3C	Mueble + Lavabo	C0072424	C0072621	C0072423	C0076641	C0072622	C0076642	C0076643	**523**
	Conjunto basic	C0078743	C0078737	C0078742	C0078739	C0078738	C0078740	C0078741	**571**
	Conjunto completo	C0072412	C0072613	C0072411	C0076638	C0072614	C0076639	C0076640	**613**
Set 100 3C	Mueble + Lavabo	C0072427	C0072623	C0072426	C0076647	C0072624	C0076648	C0076649	**602**
	Conjunto basic	C0078750	C0078744	C0078749	C0078746	C0078745	C0078747	C0078748	**682**
	Conjunto completo	C0072415	C0072615	C0072414	C0076644	C0072616	C0076645	C0076646	**727**
Set 120 6C	Mueble + Lavabo	C0072430	C0072625	C0072429	C0076653	C0072626	C0076654	C0076655	**1059**
	Conjunto basic	C0078757	C0078751	C0078756	C0078753	C0078752	C0078754	C0078755	**1115**
	Conjunto completo	C0072418	C0072617	C0072417	C0076650	C0072618	C0076651	C0076652	**1165**

CONJUNTO BASIC: *Espejo Murano + lavabo cerámico Enzo blanco brillo + mueble Vitale.*
CONJUNTO COMPLETO: *Luminaria Lucce 30 + espejo Murano + lavabo cerámico Enzo blanco brillo + mueble Vitale.*

Más espejos y accesorios a partir de la página 64.

Vitale · profundidad reducida · fondo 39

Conj. Basic

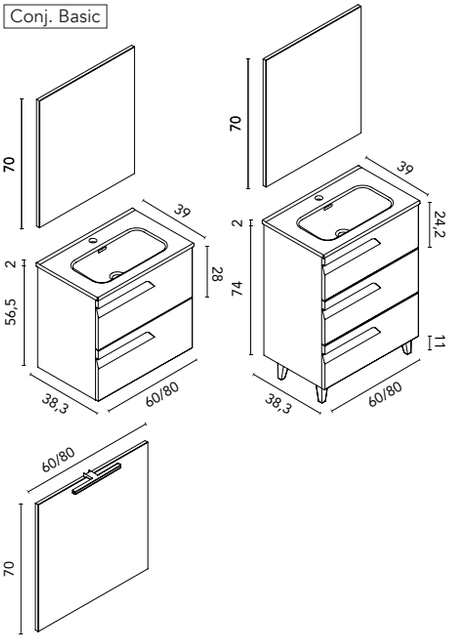

Conj. Completo

Medidas en cm.

Vitale · fondo reducido

		BL19 Blanco Nature	RO6 Beige Nature	GR37 Gris Nature	MA15M Arena Mate	BL1B Blanco Brillo	BL22M Blanco Mate	AZ6M Azul Navy Mate	€
Set 60 2C	Mueble + Lavabo	C0072359	C0072591	C0072358	C0076659	C0072592	C0076660	C0076661	**411**
	Conjunto basic	C0078764	C0078758	C0078763	C0078760	C0078759	C0078761	C0078762	**457**
	Conjunto completo	C0072353	C0072587	C0072352	C0076656	C0072588	C0076657	C0076658	**496**
Set 80 2C	Mueble + Lavabo	C0072362	C0072593	C0072361	C0076665	C0072594	C0076666	C0076667	**457**
	Conjunto basic	C0078771	C0078765	C0078770	C0078767	C0078766	C0078768	C0078769	**507**
	Conjunto completo	C0072356	C0072589	C0072355	C0076662	C0072590	C0076663	C0076664	**549**
Set 60 3C	Mueble + Lavabo	C0072377	C0072373	C0072376	C0076671	C0072374	C0076672	C0076673	**477**
	Conjunto basic	C0078778	C0078772	C0078777	C0078774	C0078773	C0078775	C0078776	**523**
	Conjunto completo	C0072367	C0072363	C0072366	C0076668	C0072364	C0076669	C0076670	**562**
Set 80 3C	Mueble + Lavabo	C0072382	C0072378	C0072381	C0076677	C0072379	C0076678	C0076679	**523**
	Conjunto basic	C0078785	C0078779	C0078784	C0078781	C0078780	C0078782	C0078783	**571**
	Conjunto completo	C0072372	C0072368	C0072371	C0076674	C0072369	C0076675	C0076676	**613**

CONJUNTO BASIC: *Espejo Murano + lavabo cerámico Spirit blanco brillo + mueble Vitale.*
CONJUNTO COMPLETO: *Luminaria Lucce 30 + espejo Murano + lavabo cerámico Spirit blanco brillo + mueble Vitale.*

Vitale es diseño con gran amplitud de gama

Tirador integrado completamente en el frente

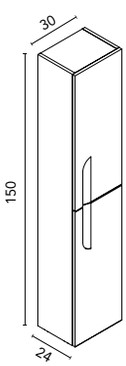

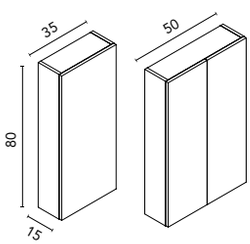

Columna Vitale

		BL19 Blanco Nature	RO6 Beige Nature	GR37 Gris Nature	MA15M Arena Mate	BL1B Blanco Brillo	BL22M Blanco Mate	AZ6M Azul Navy Mate	€
30 2P	Rev.	C0072580	C0072005	C0072579	C0076680	C0048601	C0076681	C0076682	**282**

DISTRIBUCIÓN INTERIOR: *Un estante fijo en madera, dos estantes regulables en madera.*
Puertas con cierre amortiguado.

Altos Style

		BL19 Blanco Nature	RO6 Beige Nature	GR37 Gris Nature	MA15M Arena Mate	BL1B Blanco Brillo	BL22M Blanco Mate	AZ6M Azul Navy Mate	€
35 1P	Rev.	C0072561	C0072030	C0072562	C0073198	C0070619	C0074680	C0074682	**157**
50 2P		C0072565	C0072034	C0072566	C0073331	C0070623	C0074684	C0074686	**184**

DISTRIBUCIÓN INTERIOR: *Dos estantes en cristal. Para el acabado BL1B dos estantes en madera.*
Puertas con cierre amortiguado.

Más espejos y accesorios a partir de la página 64.

Acabados Vitale

Blanco Nature · **BL19**

Beige Nature · **RO6**

Gris Nature · **GR37**

Arena Mate · **MA15M**

Blanco Brillo · **BL1B**

Blanco Mate · **BL22M**

Azul Navy Mate · **AZ6M**

Más opciones de medidas y acabados en nuestro Catálogo Modular/General.

CATÁLOGO

Alfa Compact · fondo 46

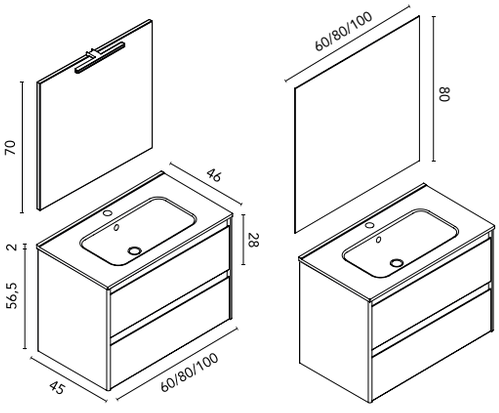

Conj. Completo

Conj. Premium

Medidas en cm.

Alfa · lavabo integrado

		RO5 Roble Nórdico	FR2 Fresno Samara	AZ9M Azul Ocean	MA15M Arena Mate	BL18B Blanco Brillo	BL20M Blanco Mate	€
Set 60 2C	Mueble + Lavabo	C0073372	C0073373	C0077855	C0074174	C0073374	C0074173	**464**
	Conjunto completo	C0074168	C0074169	C0077856	C0074172	C0074170	C0074171	**546**
	Conjunto premium	C0076776	C0076777	C0077857	C0076780	C0076778	C0076779	**648**
Set 80 2C	Mueble + Lavabo	C0073376	C0073377	C0077858	C0074181	C0073378	C0074180	**533**
	Conjunto completo	C0074175	C0074176	C0077859	C0074179	C0074177	C0074178	**613**
	Conjunto premium	C0076781	C0076782	C0077860	C0076785	C0076783	C0076784	**715**
Set 100 2C	Mueble + Lavabo	C0073384	C0073385	C0077861	C0074195	C0073386	C0074194	**667**
	Conjunto completo	C0074189	C0074190	C0077862	C0074193	C0074191	C0074192	**749**
	Conjunto premium	C0076786	C0076787	C0077863	C0076790	C0076788	C0076789	**855**

CONJUNTO COMPLETO: *Luminaria Lucce 30 + espejo Murano + lavabo cerámico Enzo blanco brillo + mueble Alfa.*
CONJUNTO PREMIUM: *Espejo Blaze + lavabo cerámico Enzo blanco brillo + mueble Alfa.*

Conj. Completo

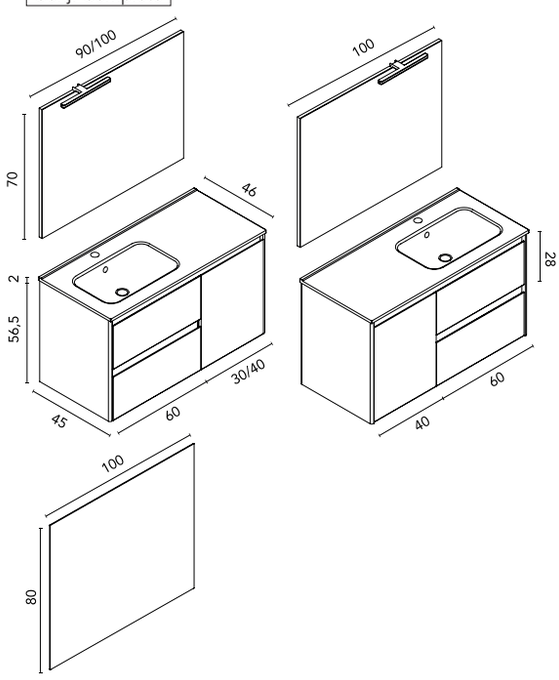

Conj. Premium

Alfa · lavabo integrado

		RO5 Roble Nórdico	FR2 Fresno Samara	AZ9M Azul Ocean	MA15M Arena Mate	BL18B Blanco Brillo	BL20M Blanco Mate	€
Set 90 2C1P seno IZQ.	Mueble + Lavabo	C0073380	C0073381	C0077864	C0074188	C0073382	C0074187	**646**
	Conjunto completo	C0074182	C0074183	C0077865	C0074186	C0074184	C0074185	**727**
Set 100 2C1P seno IZQ.	Mueble + Lavabo	C0074643	C0074644	C0077866	C0074647	C0074645	C0074646	**712**
	Conjunto completo	C0074638	C0074639	C0077867	C0074642	C0074640	C0074641	**803**
	Conjunto premium	C0076791	C0076792	C0077868	C0076795	C0076793	C0076794	**977**
Set 100 1P2C seno DCH.	Mueble + Lavabo	C0074653	C0074654	C0077869	C0074657	C0074655	C0074656	**712**
	Conjunto completo	C0074648	C0074649	C0077870	C0074652	C0074650	C0074651	**803**
	Conjunto premium	C0076796	C0076797	C0077891	C0076800	C0076798	C0076799	**977**

CONJUNTO COMPLETO: *Luminaria Lucce 30 + espejo Murano + lavabo cerámico Enzo blanco brillo + mueble Alfa.*
CONJUNTO PREMIUM: *Espejo Blaze + lavabo cerámico Enzo blanco brillo + mueble Alfa.*

** Para el conjunto Alfa 90 2C1P, el lavabo será el lavabo cerámico Slim blanco brillo.*

Más espejos y accesorios a partir de la página 64.

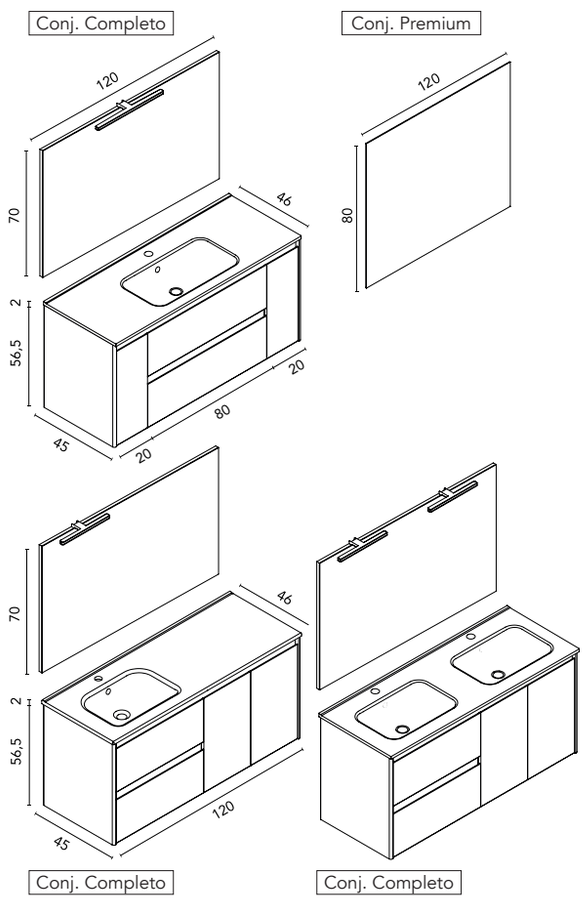

Medidas en cm.

Diseño atemporal con **gran capacidad**, costados curvos y tirador integrado en el frente.

Alfa · lavabo integrado

		RO5 Roble Nórdico	FR2 Fresno Samara	AZ9M Azul Ocean	MA15M Arena Mate	BL18B Blanco Brillo	BL20M Blanco Mate	€
Set 120 1P2C1P seno centrado	Mueble + Lavabo	C0073388	C0073389	C0077871	C0074209	C0073390	C0074208	**977**
	Conjunto completo	C0074203	C0074204	C0077872	C0074207	C0074205	C0074206	**1058**
	Conjunto premium	C0076806	C0076807	C0077873	C0076810	C0076808	C0076809	**1163**
Set 120 2C2P doble seno	Mueble + Lavabo	C0073392	C0073393	C0077874	C0074202	C0073394	C0074201	**917**
	Conjunto completo	C0074196	C0074197	C0077875	C0074200	C0074198	C0074199	**997**
	Conjunto premium	C0076801	C0076802	C0077876	C0076805	C0076803	C0076804	**1091**
Set 120 2C2P seno IZQ.	Mueble + Lavabo	C0074398	C0074399	C0077877	C0074402	C0074400	C0074401	**876**
	Conjunto completo	C0074393	C0074394	C0077878	C0074397	C0074395	C0074396	**957**
	Conjunto premium	C0077239	C0077240	C0077879	C0077243	C0077241	C0077242	**1091**

CONJUNTO COMPLETO: *Luminaria Lucce 30 + espejo Murano + lavabo cerámico Enzo blanco brillo + mueble Alfa.*
CONJUNTO PREMIUM: *Espejo Blaze + lavabo cerámico Enzo blanco brillo + mueble Alfa.*

** Conjunto Alfa 120 1P2C1P llevará la luminaria Lucce 50.*
Conjunto Alfa120 2C2P el lavabo será el Slim cerámico seno desplazado.

Cajones de extracción total con organizador en el cajón superior

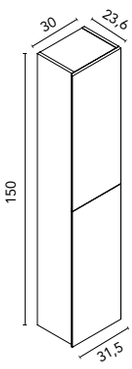

Columna Style

		RO5 Roble Nórdico	FR2 Fresno Samara	AZ9M Azul Ocean	MA15M Arena Mate	BL18B Blanco Brillo	BL20M Blanco Mate	€
30 2P	Reversible	C0074210	C0074211	C0077880	C0074214	C0074212	C0074213	**264**

DISTRIBUCIÓN INTERIOR: *Un estante fijo en madera, dos estantes regulables en madera.*
Puertas con cierre amortiguado.

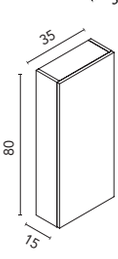

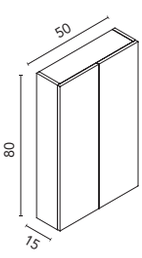

Altos Style

		RO5 Roble Nórdico	FR2 Fresno Samara	AZ9M Azul Ocean	MA15M Arena Mate	BL18B Blanco Brillo	BL20M Blanco Mate	€
35 1P	Reversible	C0074263	C0074216	C0077881	C0073198	C0074218	C0073197	**157**
50 2P		C0074215	C0074217	C0077882	C0073331	C0074219	C0073199	**184**

DISTRIBUCIÓN INTERIOR: *Dos estantes en cristal. Interior Moka. Acabados MA15M y BL20M interior Gris.*
Puertas con cierre amortiguado.

Más espejos y accesorios a partir de la página 64.

Acabados Alfa

Roble Nórdico · **RO5**

Fresno Samara · **FR2**

Azul Ocean · **AZ9M**

Arena Mate · **MA15M**

Blanco Brillo · **BL18B**

Blanco Mate · **BL20M**

Más opciones de medidas y acabados en nuestro Catálogo Modular/General.

CATÁLOGO

Dai · fondo 46

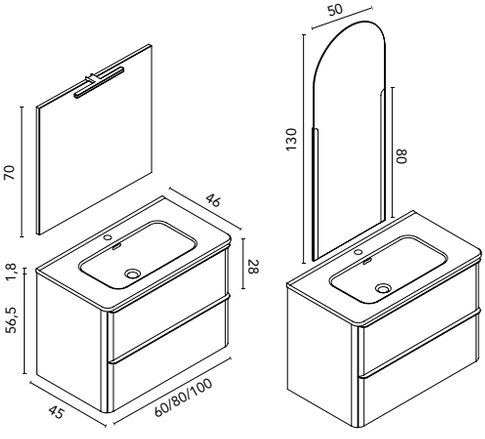

Conj. Completo

Conj. Premium

Medidas en cm.

Dai · lavabo integrado

		RO5 Roble Nórdico	FR2 Fresno Samara	MA15M Arena Mate	BL18B Blanco Brillo	€
Set 60 2C	Mueble + Lavabo	C0076844	C0076845	C0076846	C0076847	**460**
	Conjunto completo	C0076836	C0076837	C0076838	C0076839	**536**
	Conjunto premium	C0076840	C0076841	C0076842	C0076843	**634**
Set 80 2C	Mueble + Lavabo	C0074598	C0074599	C0074600	C0074601	**510**
	Conjunto completo	C0074590	C0074591	C0074592	C0074593	**594**
	Conjunto premium	C0074594	C0074595	C0074596	C0074597	**724**
Set 100 2C	Mueble + Lavabo	C0074610	C0074611	C0074612	C0074613	**594**
	Conjunto completo	C0074602	C0074603	C0074604	C0074605	**678**
	Conjunto premium	C0074606	C0074607	C0074608	C0074609	**812**

CONJUNTO COMPLETO: *Luminaria Lucce 30 + espejo Murano + lavabo cerámico Beauty blanco brillo + mueble Dai.*
CONJUNTO PREMIUM: *Espejo Dome + lavabo cerámico Beauty blanco brillo + mueble Dai.*

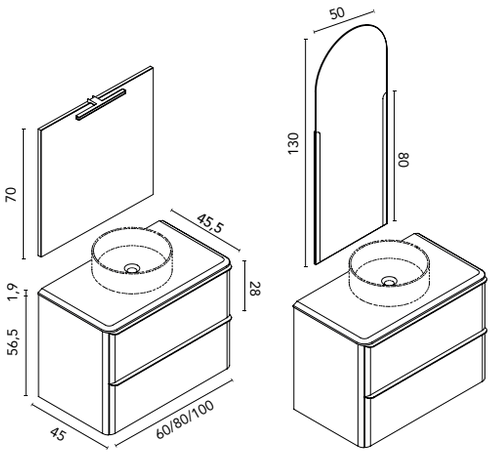

Conj. Completo

Conj. Premium

Más espejos y accesorios a partir de la página 64.

Dai · lavabo sobre encimera

		RO5 Roble Nórdico	FR2 Fresno Samara	MA15M Arena Mate	BL18B Blanco Brillo	€
Set 60 2C	Mueble + Encimera	C0076856	C0076857	C0076858	C0076859	**390**
	Conjunto completo	C0076848	C0076849	C0076850	C0076851	**492**
	Conjunto premium	C0076852	C0076853	C0076854	C0076855	**589**
Set 80 2C	Mueble + Encimera	C0074622	C0074623	C0074624	C0074625	**451**
	Conjunto completo	C0074614	C0074615	C0074616	C0074617	**535**
	Conjunto premium	C0074618	C0074619	C0074620	C0074621	**637**
Set 100 2C	Mueble + Encimera	C0074634	C0074635	C0074636	C0074637	**531**
	Conjunto completo	C0074626	C0074627	C0074628	C0074629	**618**
	Conjunto premium	C0074630	C0074631	C0074632	C0074633	**749**

Lavabo no incluido en los conjuntos. Opciones de lavabos en pág. 63.

CONJUNTO COMPLETO: *Luminaria Lucce 30 + espejo Murano + encimera biselada Arena Mate + mueble Dai.*
CONJUNTO PREMIUM: *Espejo Dome + encimera biselada Arena Mate + mueble Dai.*

** Encimera lacada Blanco Brillo para el acabado de mueble BL18B.*

Dai · fondo 46

Medidas en cm.

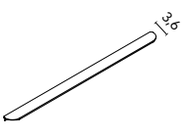

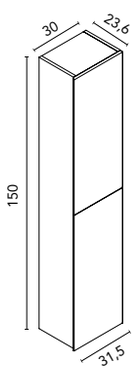

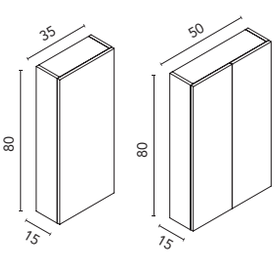

Tiradores sueltos

		ARENA	BLANCO	NEGRO	€
60	2 unidades	129613	129612	129614	**36**
80	2 unidades	129616	129615	129617	**41**
100	2 unidades	129619	129618	129620	**46**

Columna Style

		RO5 Roble Nórdico	FR2 Fresno Samara	MA15M Arena Mate	BL18B Blanco Brillo	€
31,5 2P	Reversible	C0074210	C0074211	C0074214	C0074212	**264**

DISTRIBUCIÓN INTERIOR: *Un estante fijo en madera, dos estantes regulables en madera. Puertas con cierre amortiguado.*

Altos Style

		RO5 Roble Nórdico	FR2 Fresno Samara	MA15M Arena Mate	BL18B Blanco Brillo	€
35 1P	Reversible	C0074263	C0074216	C0073198	C0074218	**157**
50 2P		C0074215	C0074217	C0073331	C0074219	**184**

DISTRIBUCIÓN INTERIOR: *Dos estantes en cristal. Puertas con cierre amortiguado.*

Más espejos y accesorios a partir de la página 64.

Acabados Dai

Roble Nórdico · **RO5**
Tirador Arena

Fresno Samara · **FR2**
Tirador Arena

Arena Mate · **MA15M**
Tirador Arena

Blanco Brillo · **BL18B**
Tirador Blanco

Más opciones de medidas y acabados en nuestro Catálogo Modular/General.

CATÁLOGO

Urban · suspendido · fondo 46

Conj. Completo

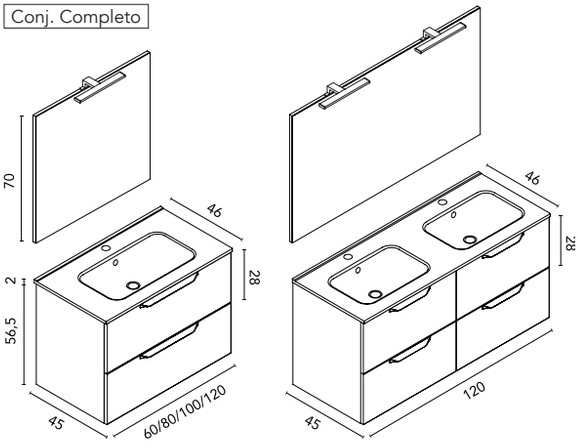

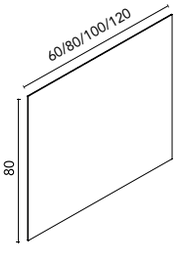

Conj. Premium

Medidas en cm.

Urban · lavabo integrado

		BL19 Blanco Nature	RO6 Beige Nature	GR37 Gris Nature	BL20M Blanco Mate	€
Set 60 2C	Mueble + Lavabo	C0073223	C0073220	C0073222	C0073221	**464**
	Conjunto completo	C0073203	C0073200	C0073202	C0073201	**551**
	Conjunto premium	C0076428	C0076429	C0076430	C0076431	**644**
Set 80 2C	Mueble + Lavabo	C0073227	C0073224	C0073226	C0073225	**511**
	Conjunto completo	C0073207	C0073204	C0073206	C0073205	**607**
	Conjunto premium	C0076432	C0076433	C0076434	C0076435	**699**
Set 100 2C	Mueble + Lavabo	C0073231	C0073228	C0073230	C0073229	**593**
	Conjunto completo	C0073211	C0073208	C0073210	C0073209	**694**
	Conjunto premium	C0076436	C0076437	C0076438	C0076439	**788**
Set 120 2C	Mueble + Lavabo	C0073235	C0073232	C0073234	C0073233	**868**
	Conjunto completo	C0073215	C0073212	C0073214	C0073213	**970**
	Conjunto premium	C0076440	C0076441	C0076442	C0076443	**1061**
Set 120 4C	Mueble + Lavabo	C0073239	C0073236	C0073238	C0073237	**957**
	Conjunto completo	C0073219	C0073216	C0073218	C0073217	**1072**
	Conjunto premium	C0076444	C0076445	C0076446	C0076447	**1164**

CONJUNTO COMPLETO: *Luminaria Uri 30 + espejo Murano + lavabo cerámico Enzo blanco brillo + mueble Urban.*
CONJUNTO PREMIUM: *Espejo Blaze + lavabo cerámico Enzo blanco brillo + mueble Urban.*

2

CONJUNTO COMPLETO
Luminaria URI 30
Espejo MURANO 120

4

Alto STYLE 1P
Beige Nature
C0072030
157€

3

Lavabo BLOCK
Blanco Cotton
128822
269€

1

URBAN 120 2C
Beige Nature
Mueble + Encimera
C0076533

Dos cajones con una **gran capacidad**.

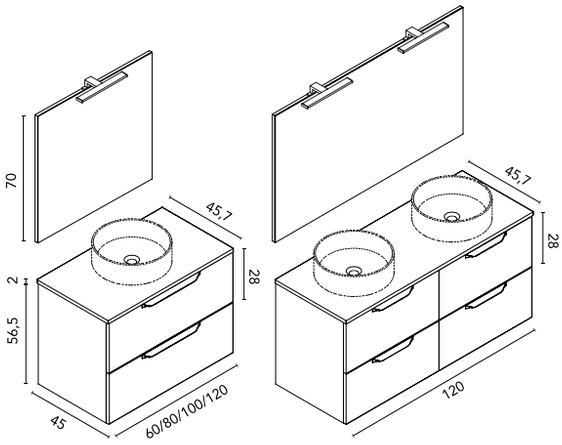

Conj. Completo

Más espejos y accesorios a partir de la página 64.

Urban · lavabo sobre encimera

		BL19 Blanco Nature	RO6 Beige Nature	GR37 Gris Nature	BL20M Blanco Mate	€
Set 60 2C	Mueble + Encimera	C0076520	C0076521	C0076522	C0076523	**407**
	Conjunto completo	C0076540	C0076541	C0076542	C0076543	**494**
Set 80 2C	Mueble + Encimera	C0076524	C0076525	C0076526	C0076527	**453**
	Conjunto completo	C0076544	C0076545	C0076546	C0076547	**551**
Set 100 2C	Mueble + Encimera	C0076528	C0076529	C0076530	C0076531	**536**
	Conjunto completo	C0076548	C0076549	C0076550	C0076551	**639**
Set 120 2C	Mueble + Encimera	C0076532	C0076533	C0076534	C0076535	**711**
	Conjunto completo	C0076552	C0076553	C0076554	C0076555	**912**
Set 120 4C	Mueble + Encimera	C0076536	C0076537	C0076538	C0076539	**798**
	Conjunto completo	C0076556	C0076557	C0076558	C0076559	**1015**

Lavabo no incluido en los conjuntos. Opciones de lavabos en pág. 63.

CONJUNTO COMPLETO: *Luminaria Uri 30 + espejo Murano + encimera PVC Blanco Mate + mueble Urban.*

Urban · a suelo · fondo 46

3

Columna URBAN
Blanco Mate
C0073320
290€

2

CONJUNTO COMPLETO
Luminaria URI 30
Espejo MURANO 80

4

Toallero SUMI
Negro Mate
C0073303
64€

1

URBAN 80 3C
Blanco Mate
Mueble + Lavabo
C0073261
579 €

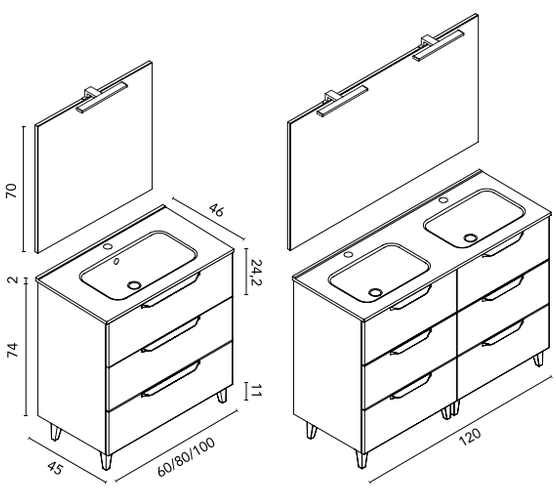

Conj. Completo

Medidas en cm.

Urban · lavabo integrado

		BL19 Blanco Nature	RO6 Beige Nature	GR37 Gris Nature	BL20M Blanco Mate	€
Set 60 3C	Mueble + Lavabo	C0073259	C0073256	C0073258	C0073257	**539**
	Conjunto completo	C0073243	C0073240	C0073242	C0073241	**626**
Set 80 3C	Mueble + Lavabo	C0073263	C0073260	C0073262	C0073261	**579**
	Conjunto completo	C0073247	C0073244	C0073246	C0073245	**674**
Set 100 3C	Mueble + Lavabo	C0073267	C0073264	C0073266	C0073265	**674**
	Conjunto completo	C0073251	C0073248	C0073250	C0073249	**802**
Set 120 6C	Mueble + Lavabo	C0073271	C0073268	C0073270	C0073269	**1172**
	Conjunto completo	C0073255	C0073252	C0073254	C0073253	**1289**

CONJUNTO COMPLETO: *Luminaria Uri 30 + espejo Murano + lavabo cerámico Enzo blanco brillo + mueble Urban.*

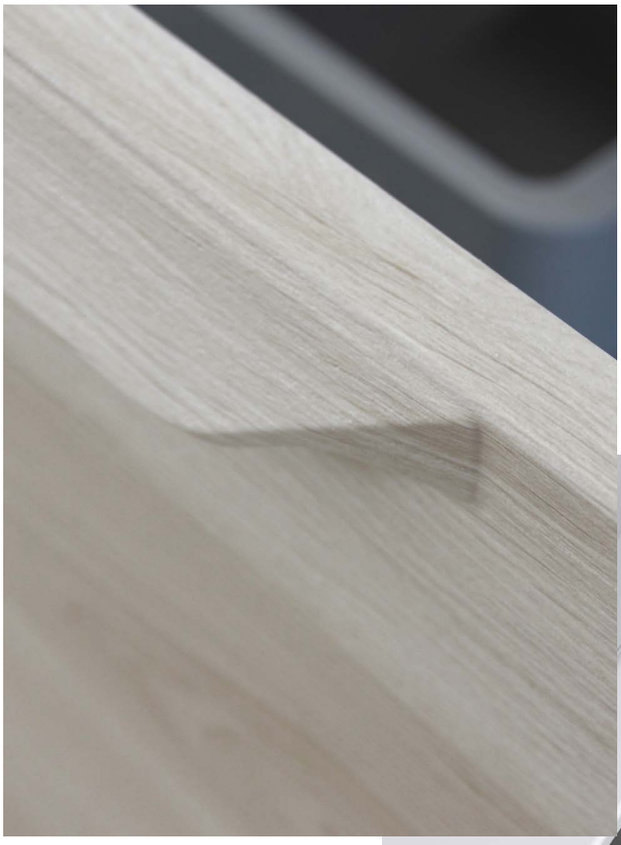

TIRADOR PATENTADO · Patente nº U201531294 ·

Tirador con una tecnología innovadora para conseguir una única pieza revestida

Acabados Urban

Blanco Nature · **BL19**

Beige Nature · **RO6**

Gris Nature · **GR37**

Blanco Mate · **BL20M**

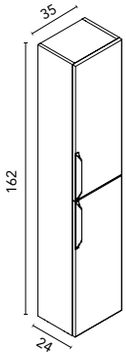

Columna Urban

		BL19 Blanco Nature	RO6 Beige Nature	GR37 Gris Nature	BL20M Blanco Mate	€
35 2P	Reversible	C0073316	C0073317	C0074658	C0073320	**290**

DISTRIBUCIÓN INTERIOR: *Un estante fijo en madera, dos estantes regulables en madera. Puertas con cierre amortiguado.*

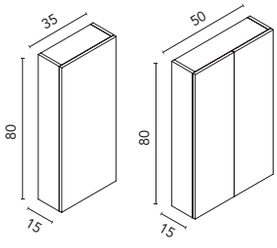

Altos Style

		BL19 Blanco Nature	RO6 Beige Nature	GR37 Gris Nature	BL20M Blanco Mate	€
35 1P	Reversible	C0072561	C0072030	C0072562	C0073197	**157**
50 2P		C0072565	C0072034	C0072566	C0073199	**184**

DISTRIBUCIÓN INTERIOR: *Dos estantes en cristal. Puertas con cierre amortiguado.*

Más opciones de medidas y acabados en nuestro Catálogo Modular/General.

CATÁLOGO

Más espejos y accesorios a partir de la página 64.

Sansa · suspendido · fondo 46

SOFT CLOSE

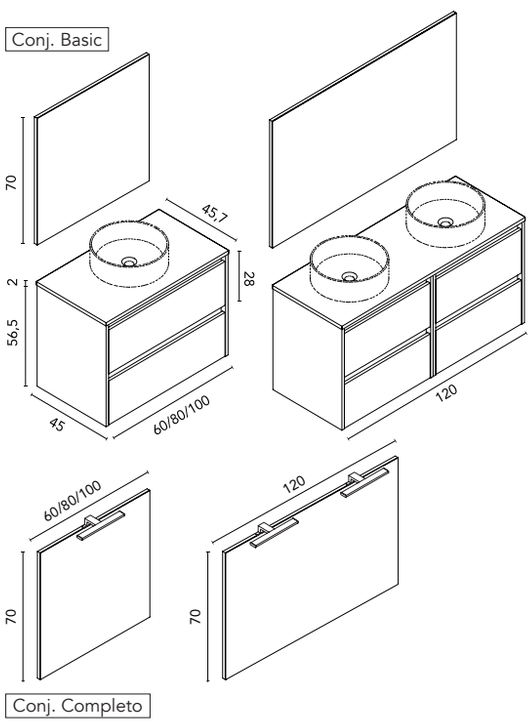

Medidas en cm.

Sansa · lavabo sobre encimera

		GR21 Gris Arenado	RO14 Roble Colonial	NO14 Nogal Arenado	BL1B Blanco Brillo	AZ6B Azul Navy Brillo	GR16B Antracita Brillo	€
Set 60 2C	Mueble + Encimera	C0076562	C0076564	C0076563	C0076560	C0076565	C0076561	**278**
	Conjunto basic	C0078087	C0078088	C0078089	C0078090	C0078091	C0078092	**313**
	Conjunto completo	C0076586	C0076588	C0076587	C0076584	C0076589	C0076585	**348**
Set 80 2C	Mueble + Encimera	C0076568	C0076570	C0076569	C0076566	C0076571	C0076567	**316**
	Conjunto basic	C0078093	C0078094	C0078095	C0078096	C0078097	C0078098	**358**
	Conjunto completo	C0076592	C0076594	C0076593	C0076590	C0076595	C0076591	**394**
Set 100 2C	Mueble + Encimera	C0076574	C0076576	C0076575	C0076572	C0076577	C0076573	**380**
	Conjunto basic	C0078099	C0078100	C0078101	C0078102	C0078103	C0078104	**425**
	Conjunto completo	C0076598	C0076600	C0076599	C0076596	C0076601	C0076597	**459**
Set 120 4C	Mueble + Encimera	C0076580	C0076582	C0076581	C0076578	C0076583	C0076579	**615**
	Conjunto basic	C0078105	C0078106	C0078107	C0078108	C0078109	C0078110	**659**
	Conjunto completo	C0076604	C0076606	C0076605	C0076602	C0076607	C0076603	**745**

Lavabo no incluido en los conjuntos. Opciones de lavabos en pág. 63.

CONJUNTO BASIC: *Espejo Murano + encimera en PVC Blanco Mate + mueble Sansa.*

CONJUNTO COMPLETO: *Luminaria Uri 30 + espejo Murano + encimera en PVC Blanco Mate + mueble Sansa.*

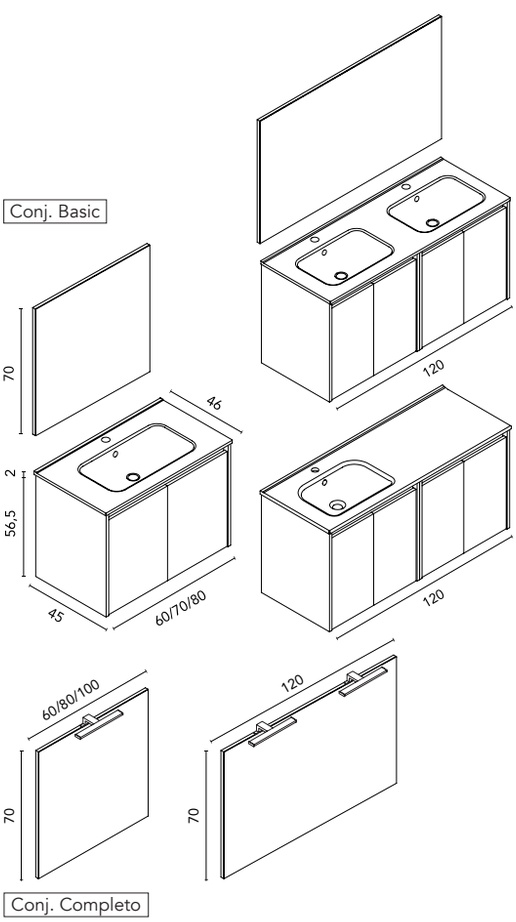

Sansa · lavabo integrado

		GR21 Gris Arenado	RO14 Roble Colonial	NO14 Nogal Arenado	BL1B Blanco Brillo	AZ6B Azul Navy Brillo	GR16B Antracita Brillo	€
Set 60 2P	Mueble + Lavabo	C0072536	C0076705	C0072537	C0072534	C0076706	C0072535	**225**
	Conjunto basic	C0078111	C0078112	C0078113	C0078114	C0078115	C0078116	**269**
	Conjunto completo	C0072524	C0076703	C0072525	C0072522	C0076704	C0072523	**314**
Set 70 2P	Mueble + Lavabo	C0073328	C0076709	C0073329	C0073326	C0076710	C0073327	**231**
	Conjunto basic	C0078117	C0078118	C0078119	C0078120	C0078121	C0078122	**279**
	Conjunto completo	C0073323	C0076707	C0073324	C0073321	C0076708	C0073322	**326**
Set 80 2P	Mueble + Lavabo	C0072553	C0076713	C0072554	C0072551	C0076714	C0072552	**236**
	Conjunto basic	C0078123	C0078124	C0078125	C0078126	C0078127	C0078128	**289**
	Conjunto completo	C0072548	C0076711	C0072549	C0072546	C0076712	C0072547	**334**
Set 120 4P doble seno	Mueble + Lavabo	C0072682	C0076721	C0072683	C0072680	C0076722	C0072681	**562**
	Conjunto basic	C0078159	C0078160	C0078161	C0078162	C0078163	C0078164	**626**
	Conjunto completo	C0072672	C0076719	C0072673	C0072670	C0076720	C0072671	**706**
Set 120 4P seno IZQ.	Mueble + Lavabo	C0074420	C0076729	C0074421	C0074418	C0076730	C0074419	**535**
	Conjunto basic	C0078165	C0078166	C0078167	C0078168	C0078169	C0078170	**625**
	Conjunto completo	C0074415	C0076727	C0074416	C0074413	C0076728	C0074414	**681**

CONJUNTO BASIC: *Espejo Murano + lavabo cerámico Enzo blanco brillo + mueble Sansa.*
CONJUNTO COMPLETO: *Luminaria Uri 30 + espejo Murano + lavabo cerámico Enzo blanco brillo + mueble Sansa.*

** Para el conjunto Sansa 120 4P seno desplazado, el lavabo será el lavabo cerámico Slim blanco brillo, e incluirá una luminaria.*

Más espejos y accesorios a partir de la página 64.

Sansa · lavabo integrado

		GR21 Gris Arenado	RO14 Roble Colonial	NO14 Nogal Arenado	BL1B Blanco Brillo	AZ6B Azul Navy Brillo	GR16B Antracita Brillo	€
Set 60 2C	Mueble + Lavabo	C0072479	C0076685	C0072480	C0072477	C0076686	C0072478	**302**
	Conjunto basic	C0078129	C0078130	C0078131	C0078132	C0078133	C0078134	**337**
	Conjunto completo	C0072639	C0076683	C0072640	C0072637	C0076684	C0072638	**372**
Set 70 2C	Mueble + Lavabo	C0072484	C0076689	C0072485	C0072482	C0076690	C0072483	**328**
	Conjunto basic	C0078135	C0078136	C0078137	C0078138	C0078139	C0078140	**359**
	Conjunto completo	C0072643	C0076687	C0072644	C0072641	C0076688	C0072642	**395**
Set 80 2C	Mueble + Lavabo	C0072489	C0076693	C0072490	C0072487	C0076694	C0072488	**340**
	Conjunto basic	C0078141	C0078142	C0078143	C0078144	C0078145	C0078146	**379**
	Conjunto completo	C0072647	C0076691	C0072648	C0072645	C0076692	C0072646	**418**
Set 90 2C1P seno IZQ.	Mueble + Lavabo	C0075710	C0076697	C0075711	C0075708	C0076698	C0075709	**461**
	Conjunto basic	C0078147	C0078148	C0078149	C0078150	C0078151	C0078152	**499**
	Conjunto completo	C0075705	C0076695	C0075706	C0075703	C0076696	C0075704	**534**
Set 100 2C	Mueble + Lavabo	C0072494	C0076701	C0072495	C0072492	C0076702	C0072493	**404**
	Conjunto basic	C0078153	C0078154	C0078155	C0078156	C0078157	C0078158	**449**
	Conjunto completo	C0072651	C0076699	C0072652	C0072649	C0076700	C0072650	**483**

CONJUNTO BASIC: *Espejo Murano + lavabo cerámico Enzo blanco brillo + mueble Sansa.*
CONJUNTO COMPLETO: *Luminaria Uri 30 + espejo Murano + lavabo cerámico Enzo blanco brillo + mueble Sansa.*

** Para el conjunto Sansa 90 2C1P seno desplazado, el lavabo será el lavabo cerámico Slim blanco brillo.*

Conj. Basic

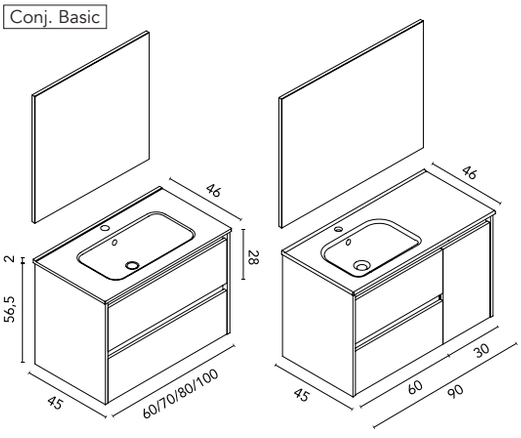

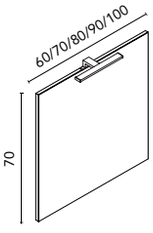

Conj. Completo

Medidas en cm.

2

CONJUNTO COMPLETO
Luminaria URI 30
Espejo MURANO 120

3

Columna SANSA 2P
Roble Colonial
C0076751
203€

5

Toallero SUMI
Negro Mate
C0073303
64€

1

SANSA 120 2C2P
Roble Colonial
Mueble + Lavabo
C0076725

4

Patas WIRE
Negro Mate
127038
31€

Conj. Basic

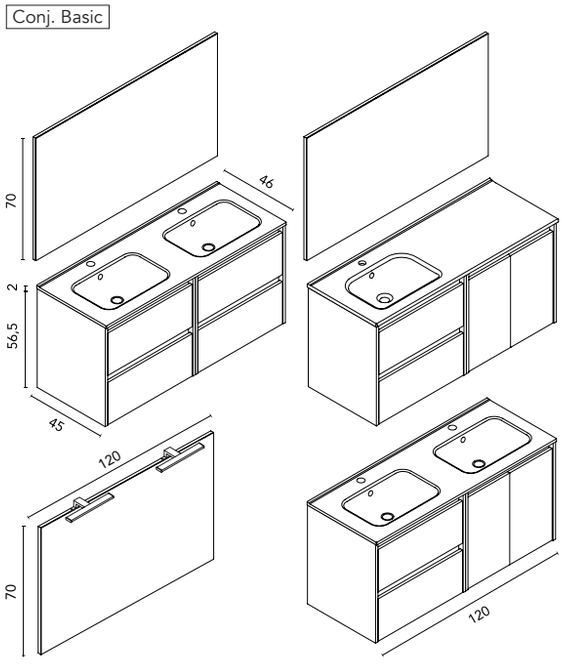

Conj. Completo

Sansa · lavabo integrado

		GR21 Gris Arenado	RO14 Roble Colonial	NO14 Nogal Arenado	BL1B Blanco Brillo	AZ6B Azul Navy Brillo	GR16B Antracita Brillo	€
Set 120 4C doble seno	Mueble + Lavabo	C0072499	C0076717	C0072500	C0072497	C0076718	C0072498	**667**
	Conjunto basic	C0078173	C0078175	C0078174	C0078171	C0078176	C0078172	**717**
	Conjunto completo	C0072655	C0076715	C0072475	C0072653	C0076716	C0072654	**779**
Set 120 2P2C doble seno	Mueble + Lavabo	C0072687	C0076725	C0072688	C0072685	C0076726	C0072686	**595**
	Conjunto basic	C0078179	C0078181	C0078180	C0078177	C0078182	C0078178	**659**
	Conjunto completo	C0072677	C0076723	C0072678	C0072675	C0076724	C0072676	**746**
Set 120 2C2P doble seno	Mueble + Lavabo	C0072687	C0076725	C0072688	C0072685	C0076726	C0072686	**595**
	Conjunto basic	C0078179	C0078181	C0078180	C0078177	C0078182	C0078178	**659**
	Conjunto completo	C0072677	C0076723	C0072678	C0072675	C0076724	C0072676	**746**
Set 120 2C2P seno IZQ.	Mueble + Lavabo	C0074410	C0076733	C0074411	C0074408	C0076734	C0074409	**568**
	Conjunto basic	C0078185	C0078187	C0078186	C0078183	C0078188	C0078184	**659**
	Conjunto completo	C0074405	C0076731	C0074406	C0074403	C0076732	C0074404	**719**

CONJUNTO BASIC: *Espejo Murano + lavabo cerámico Enzo blanco brillo + mueble Sansa.*
CONJUNTO COMPLETO: *Luminaria Uri 30 + espejo Murano + lavabo cerámico Enzo blanco brillo + mueble Sansa.*

** Para el conjunto Sansa 120 2C2P seno desplazado, el lavabo será el lavabo cerámico Slim blanco brillo, e incluirá una luminaria.*

Más espejos y accesorios a partir de la página 64.

Sansa · a suelo · fondo 46

SOFT CLOSE

2

CONJUNTO BASIC
Espejo MURANO 80

1

SANSA 80 3C
Nogal Arenado
Mueble + Lavabo
C0072515
418 €

3

Columna SANSA 2P
Nogal Arenado
C0074114
203€

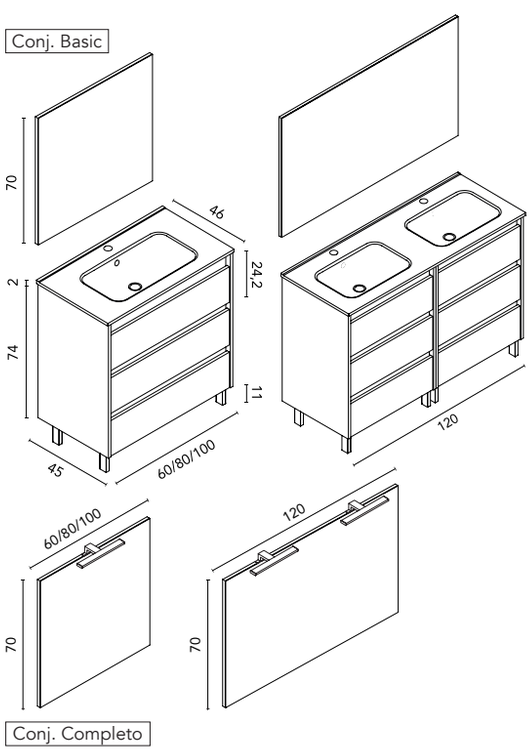

Medidas en cm.

Sansa · lavabo integrado

		GR21 Gris Arenado	RO14 Roble Colonial	NO14 Nogal Arenado	BL1B Blanco Brillo	AZ6B Azul Navy Brillo	GR16B Antracita Brillo	€
Set 60 3C	Mueble + Lavabo	C0072558	C0076737	C0072559	C0072556	C0076738	C0072557	**365**
	Conjunto basic	C0078191	C0078193	C0078192	C0078189	C0078194	C0078190	**395**
	Conjunto completo	C0072543	C0076735	C0072544	C0072541	C0076736	C0072542	**431**
Set 80 3C	Mueble + Lavabo	C0072514	C0076741	C0072515	C0072512	C0076742	C0072513	**418**
	Conjunto basic	C0078197	C0078199	C0078198	C0078195	C0078200	C0078196	**443**
	Conjunto completo	C0072504	C0076739	C0072505	C0072502	C0076740	C0072503	**483**
Set 100 3C	Mueble + Lavabo	C0072519	C0076745	C0072520	C0072517	C0076746	C0072518	**509**
	Conjunto basic	C0078203	C0078205	C0078204	C0078201	C0078206	C0078202	**528**
	Conjunto completo	C0072509	C0076743	C0072510	C0072507	C0076744	C0072508	**576**
Set 120 6C	Mueble + Lavabo	C0072634	C0076749	C0072635	C0072632	C0076750	C0072633	**770**
	Conjunto basic	C0078209	C0078211	C0078210	C0078207	C0078212	C0078208	**798**
	Conjunto completo	C0072629	C0076747	C0072630	C0072627	C0076748	C0072628	**870**

CONJUNTO BASIC: *Espejo Murano + lavabo cerámico Enzo blanco brillo + mueble Sansa.*
CONJUNTO COMPLETO: *Luminaria Uri 30 + espejo Murano + lavabo cerámico Enzo blanco brillo + mueble Sansa.*

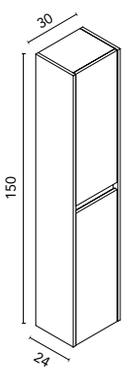

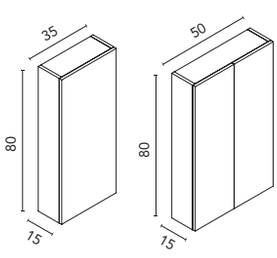

Columna Sansa

		GR21 Gris Arenado	RO14 Roble Colonial	NO14 Nogal Arenado	BL1B Blanco Brillo	AZ6B Azul Navy Brillo	GR16B Antracita Brillo	€
30 2P	Rev.	C0074113	C0076751	C0074114	C0074115	C0076752	C0074116	**209**

DISTRIBUCIÓN INTERIOR: *Un estante fijo en madera, dos estantes regulables en madera. Puertas con cierre amortiguado.*

Altos Style

		GR21 Gris Arenado	RO14 Roble Colonial	NO14 Nogal Arenado	BL1B Blanco Brillo	AZ6B Azul Navy Brillo	GR16B Antracita Brillo	€
35 1P	Rev.	C0072032	C0076830	C0070622	C0070619	C0074050	C0070620	**157**
50 2P		C0072036	C0076831	C0070626	C0070623	C0074052	C0070624	**184**

DISTRIBUCIÓN INTERIOR: *Dos estantes en madera. Para el acabado RO14 dos estantes en cristal. Puertas con cierre amortiguado.*

Más espejos y accesorios a partir de la página 64.

Acabados Sansa

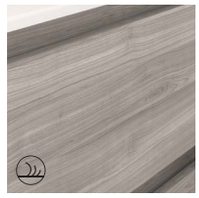

Gris Arenado · **GR21**

Roble Colonial · **RO14**

Nogal Arenado · **NO14**

Blanco Brillo · **BL1B**

Azul Navy Brillo · **AZ6B**

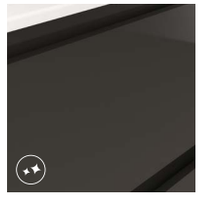

Antracita Brillo · **GR16B**

Más opciones de medidas y acabados en nuestro Catálogo Modular/General.

CATÁLOGO

Niwa · suspendido · fondo 46

SOFT CLOSE

New

2

CONJUNTO BASIC
Espejo MURANO 60

3

Alto STYLE 2P
Roble Arenado
C0075670
184€

New 1

NIWA 60 1C1H
Roble Arenado
Mueble + Lavabo
C0073808
229 €

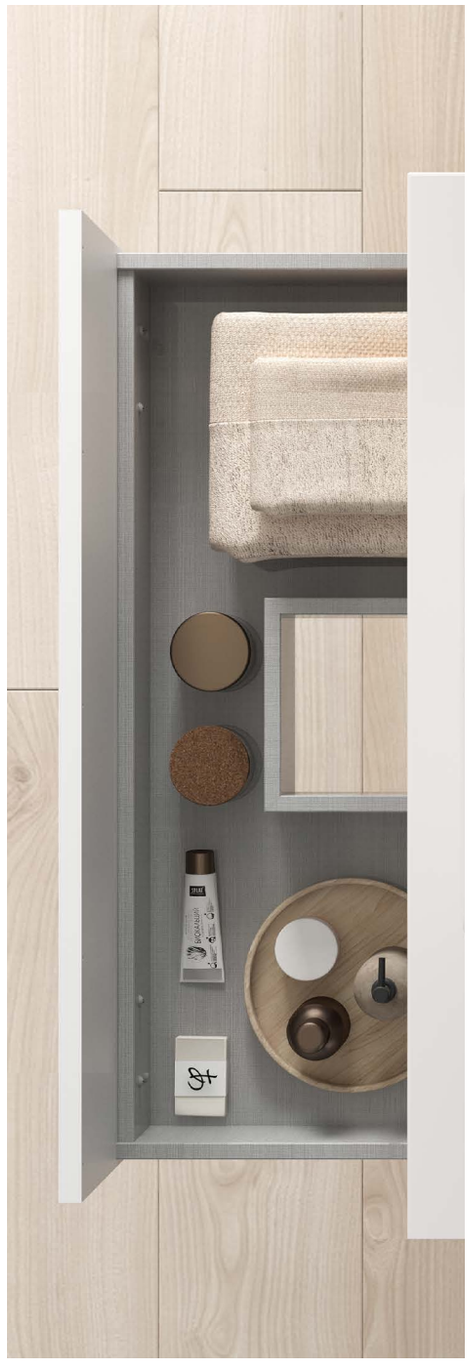

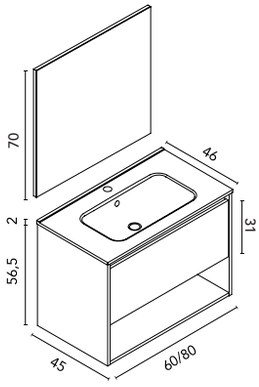

Conj. Basic

Medidas en cm.

Niwa · lavabo integrado

		RO3 Roble Arenado	MA14 Fumé Arenado	BL1B Blanco Brillo	€
Set 60 1C1H	Mueble + Lavabo	C0073808	C0073810	C0073806	**229**
	Conjunto basic	C0074344	C0074345	C0074343	**265**
Set 80 1C1H	Mueble + Lavabo	C0073814	C0073816	C0073812	**259**
	Conjunto basic	C0074350	C0074351	C0074349	**299**

CONJUNTO BASIC: *Espejo Murano + lavabo cerámico Enzo blanco brillo + mueble Niwa.*

Acabados Niwa

Roble Arenado · **RO3**

Fumé Arenado · **MA14**

Blanco Brillo · **BL1B**

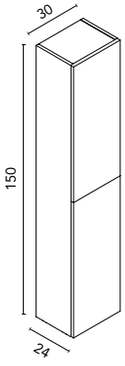

Columna Style+

		RO3 Roble Arenado	MA14 Fumé Arenado	BL1B Blanco Brillo	€
35 2P	Reversible	C0078888	C0078889	C0074166	**231**

DISTRIBUCIÓN INTERIOR: *Un estante fijo en madera, dos estantes regulables en madera. Puertas con apertura y cierre push.*

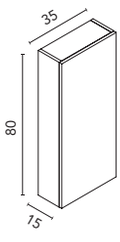

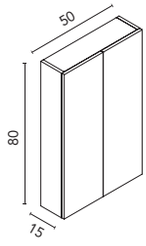

Altos Style

		RO3 Roble Arenado	MA14 Fumé Arenado	BL1B Blanco Brillo	€
35 1P	Reversible	C0075663	C0073966	C0070619	**157**
50 2P		C0075670	C0073971	C0070623	**184**

DISTRIBUCIÓN INTERIOR: *Dos estantes en cristal. Puertas con cierre amortiguado.*

Más espejos y accesorios a partir de la página 64.

Mio Compact · fondo 46

SOFT CLOSE

PROMOCIÓN · PROMOCIÓN · PROMOCIÓN · PROMOCIÓN
OFERTA ESPECIAL

2
CONJUNTO COMPLETO
Luminaria LUCCE 30
Espejo MURANO 80

3
Columna MIO 2P
Olmo Gris · DCH
C0074135
~~328€~~ 282€

1
MIO 80 2C
Olmo Gris
Mueble + Lavabo
C0074124
~~560€~~
457 €

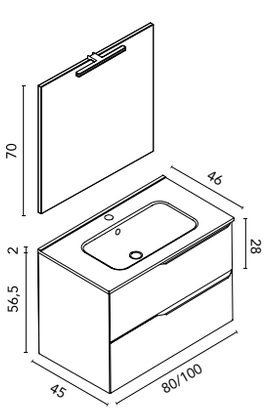

Conj. Completo

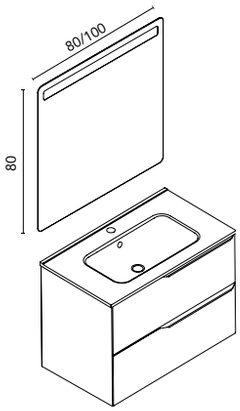

Conj. Premium

Medidas en cm.

Mio · lavabo integrado

		RO8 Roble Blanco	OL1 Olmo Gris	MA15M Arena Mate	BL20M · TN Blanco Mate	BL20M · TB Blanco Mate	€	€
Set 80 2C	Mueble + Lavabo	C0074123	C0074124	C0074125	C0073467	C0073332	~~560~~	457
	Conjunto completo	C0074118	C0074119	C0074120	C0074121	C0074122	~~667~~	549
	Conjunto premium	C0074696	C0074697	C0074698	C0074699	C0074700	~~750~~	625
Set 100 2C	Mueble + Lavabo	C0074131	C0074132	C0074133	C0073468	C0073333	~~687~~	530
	Conjunto completo	C0074126	C0074127	C0074128	C0074129	C0074130	~~808~~	635
	Conjunto premium	C0074701	C0074702	C0074703	C0074704	C0074705	~~893~~	710

CONJUNTO COMPLETO: *Luminaria Lucce 30 + espejo Murano + lavabo cerámico Enzo blanco brillo + mueble Mio.*
CONJUNTO PREMIUM: *Espejo Lys + lavabo cerámico Enzo blanco brillo + mueble Mio.*

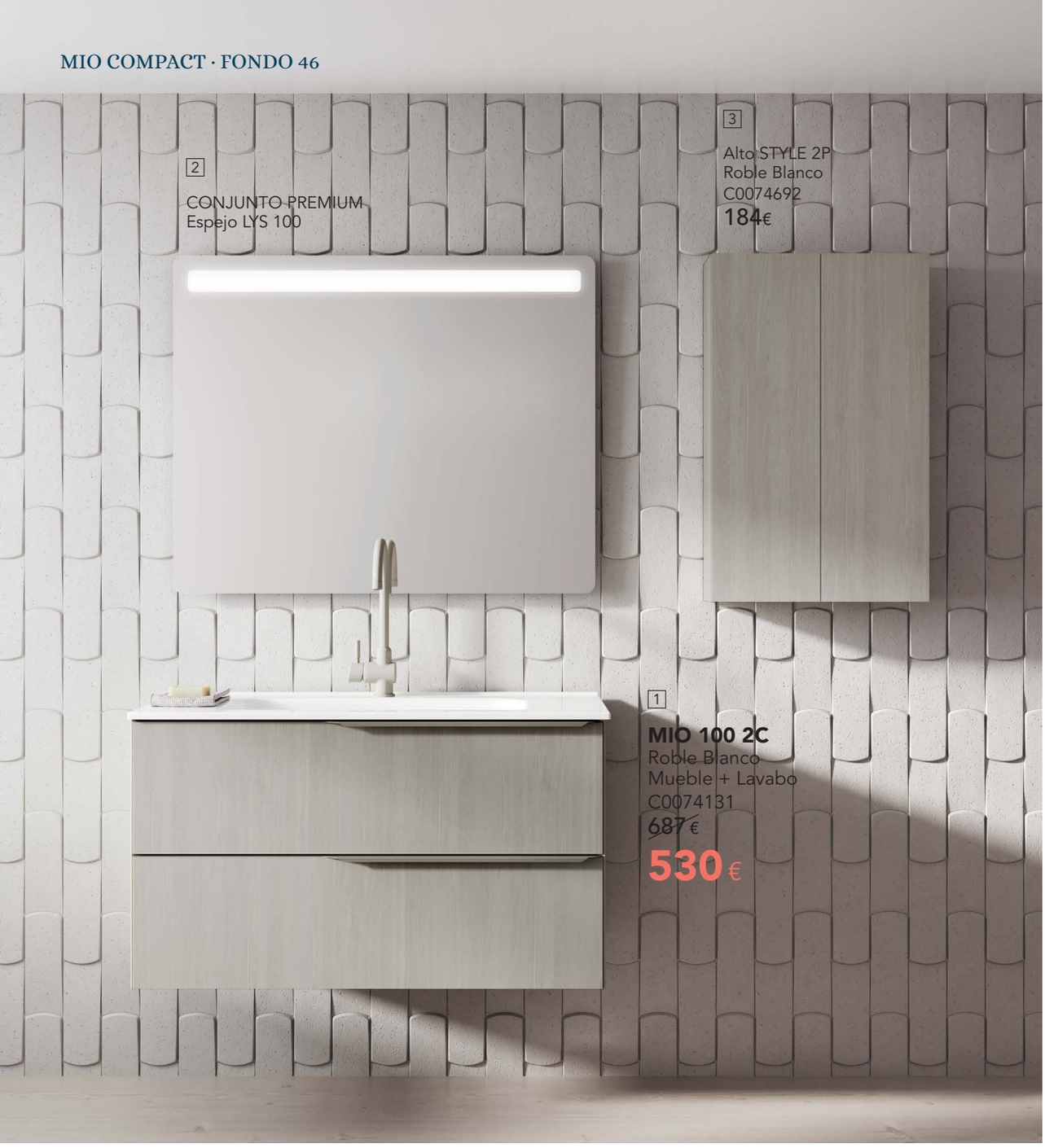

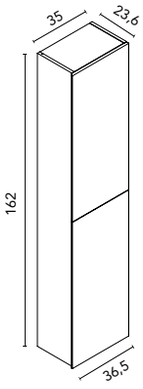

Columna Mio

		RO8 Roble Blanco	OL1 Olmo Gris	MA15M Arena Mate	BL20M Blanco Mate	€	€
36,5 2P	Apertura DCH	C0074134	C0074135	C0074136	C0074137	~~328~~	282
	Apertura IZQ	C0074138	C0074139	C0074140	C0074141	~~328~~	282

DISTRIBUCIÓN INTERIOR: *Un estante fijo en madera, cuatro estantes regulables en cristal. Puertas con cierre amortiguado.*

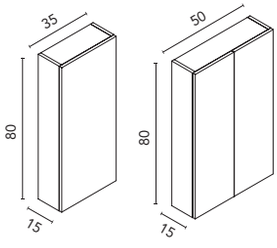

Altos Style

		RO8 Roble Blanco	OL1 Olmo Gris	MA15M Arena Mate	BL20M Blanco Mate	€
35 1P	Reversible	C0074690	C0074689	C0073198	C0073197	157
50 2P		C0074692	C0074691	C0073331	C0073199	184

DISTRIBUCIÓN INTERIOR: *Dos estantes en cristal. Acabados RO8 y OL1 interior Moka. Acabados MA15M y BL20M interior Gris. Puertas con cierre amortiguado.*

Más espejos y accesorios a partir de la página 64.

Acabados Mio

Roble Blanco · **RO8**
Tirador Arena

Olmo Gris · **OL1**
Tirador Arena

Arena Mate · **MA15M**
Tirador Arena

Blanco Mate · **BL20M**
Tirador Negro

Blanco Mate · **BL20M**
Tirador Blanco

Más opciones de medidas y acabados en nuestro Catálogo Modular/General.

CATÁLOGO

Vida Compact · fondo 46

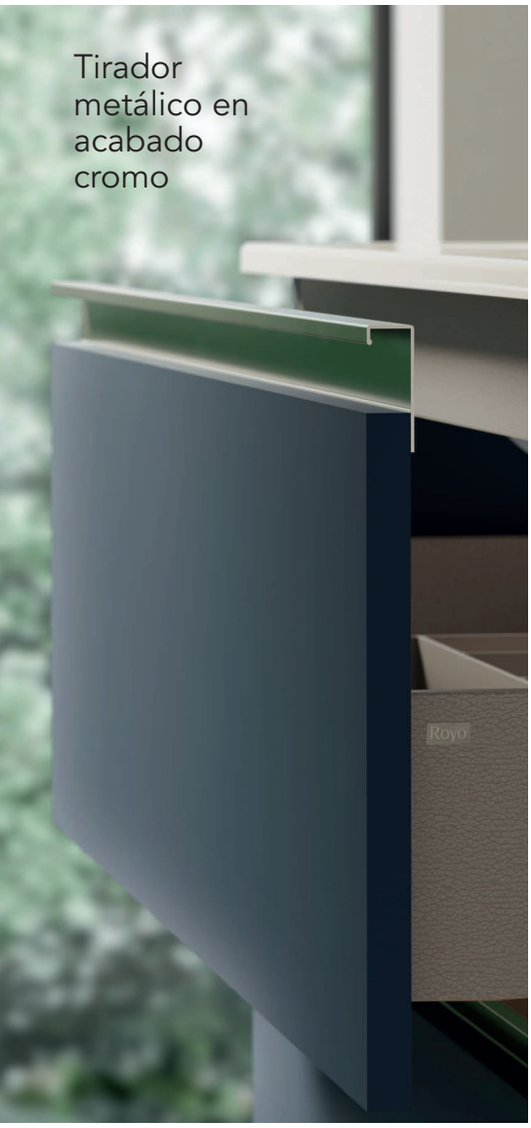

Conj. Completo

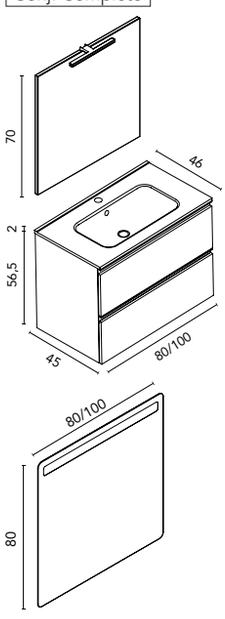

Conj. Premium

Medidas en cm.

Vida · lavabo integrado

		GR21 Gris Arenado	NO14 Nogal Arenado	RO12 Roble Eternity	VD19 Verde Pure	BL1B Blanco Brillo	BL22M Blanco Mate	AZ6M Azul Navy Mate	GR16B Antracita Brillo	NG3M Negro Mate	€
Set 80 2C	Mueble + Lavabo	C0074154	C0074155	C0076754	C0077849	C0073334	C0074663	C0074665	C0074156	C0074666	**418**
	Conjunto basic	C0078789	C0078790	C0078794	C0078797	C0078791	C0078793	C0078795	C0078792	C0078796	**481**
	Conjunto completo	C0074150	C0074151	C0076753	C0077850	C0074152	C0074659	C0074661	C0074153	C0074662	**523**
	Conjunto premium	C0076760	C0076761	C0076767	C0077851	C0076762	C0076764	C0076765	C0076763	C0076766	**599**
Set 100 2C	Mueble + Lavabo	C0074161	C0074162	C0076756	C0077852	C0073335	C0074671	C0074673	C0074163	C0074674	**503**
	Conjunto basic	C0078798	C0078799	C0078803	C0078870	C0078800	C0078802	C0078804	C0078801	C0078805	**577**
	Conjunto completo	C0074157	C0074158	C0076755	C0077853	C0074159	C0074667	C0074669	C0074160	C0074670	**622**
	Conjunto premium	C0076768	C0076769	C0076775	C0077854	C0076770	C0076772	C0076773	C0076771	C0076774	**729**

Tiradores en acabado cromo incluidos.

CONJUNTO BASIC: *Espejo Murano + lavabo cerámico Enzo blanco brillo + mueble Vida.*
CONJUNTO COMPLETO: *Luminaria Lucce 30 + espejo Murano + lavabo cerámico Enzo blanco brillo + mueble Vida.*
CONJUNTO PREMIUM: *Espejo Lys + lavabo cerámico Enzo blanco brillo + mueble Vida.*

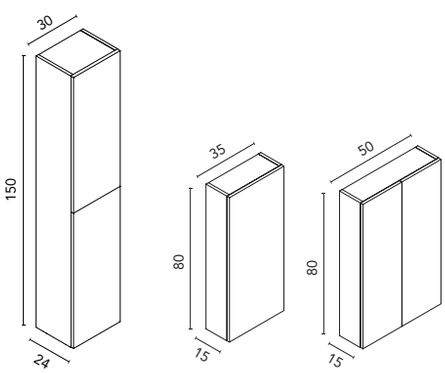

Más opciones de medidas y acabados en nuestro Catálogo Modular/General.

CATÁLOGO

Tiradores sueltos

		BLANCO	NEGRO	€
80	1 unidad	126747	126749	**18**
100	1 unidad	126750	126752	**25**

Acabados mate.

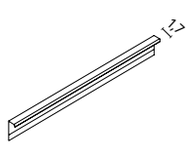

Columna Style +

		GR21 Gris Arenado	NO14 Nogal Arenado	RO12 Roble Eternity	VD19 Verde Pure	BL1B Blanco Brillo	BL22M Blanco Mate	AZ6M Azul Navy Mate	GR16B Antracita Brillo	NG3M Negro Mate	€
30 2P	Rev.	C0074164	C0074165	C0076757	C0077545	C0074166	C0074675	C0074677	C0074167	C0074678	**231**

DISTRIBUCIÓN INTERIOR: *Un estante fijo en madera, dos estantes regulables en madera.*
Puertas con apertura y cierre push.

Altos Style

		GR21 Gris Arenado	NO14 Nogal Arenado	RO12 Roble Eternity	VD19 Verde Pure	BL1B Blanco Brillo	BL22M Blanco Mate	AZ6M Azul Navy Mate	GR16B Antracita Brillo	NG3M Negro Mate	€
35 1P	Rev.	C0072032	C0070622	C0076826	C0077537	C0070619	C0074680	C0074682	C0070620	C0074683	**157**
50 2P		C0072036	C0070626	C0076827	C0077541	C0070623	C0074684	C0074686	C0070624	C0074687	**184**

DISTRIBUCIÓN INTERIOR: *Dos estantes en cristal. Para los acabados GR21, NO14, BL1B y GR16B dos estantes en madera.*
Puertas con cierre amortiguado.

Más espejos y accesorios a partir de la página 64.

Acabados Vida

Gris Arenado · **GR21**

Nogal Arenado · **NO14**

Roble Eternity · **RO12**

Verde Pure · **VD19**

Blanco Brillo · **BL1B**

Blanco Mate · **BL22M**

Azul Navy Mate · **AZ6M**

Antracita Brillo · **GR16B**

Negro Mate · **NG3M**

Wave Compact · curvo · fondo 49/52

Conj. Completo

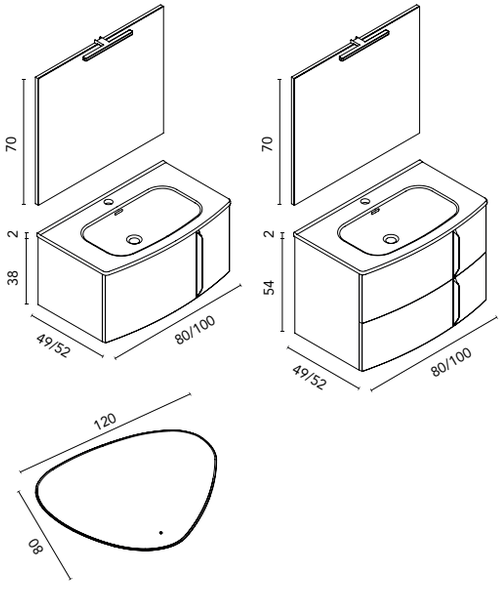

Conj. Premium

Medidas en cm.

Wave · lavabo integrado

		BL19 Blanco Nature	RO6 Beige Nature	MA15M Arena Mate	BL20M Blanco Mate	€
Set 80 1C	Mueble + Lavabo	C0073286	C0073287	C0073289	C0073290	**579**
	Conjunto completo	C0073276	C0073277	C0073279	C0073280	**667**
	Conjunto premium	C0074706	C0074707	C0074708	C0074709	**776**
Set 100 1C	Mueble + Lavabo	C0073291	C0073292	C0073294	C0073295	**654**
	Conjunto completo	C0073281	C0073282	C0073284	C0073285	**755**
	Conjunto premium	C0074710	C0074711	C0074712	C0074713	**855**
Set 80 2C	Mueble + Lavabo	C0073307	C0073308	C0073310	C0073311	**680**
	Conjunto completo	C0073296	C0073297	C0073299	C0073300	**760**
	Conjunto premium	C0074714	C0074715	C0074716	C0074717	**854**
Set 100 2C	Mueble + Lavabo	C0073315	C0073306	C0073312	C0073314	**749**
	Conjunto completo	C0073301	C0073302	C0073304	C0073305	**835**
	Conjunto premium	C0074718	C0074719	C0074720	C0074721	**923**

Para muebles de 1C, una cajita organizadora.
Para muebles de 2C, dos cajitas para el cajón inferior.

CONJUNTO COMPLETO: *Luminaria Lucce 30 + espejo Murano + lavabo cerámico Trend blanco brillo + mueble Wave.*
CONJUNTO PREMIUM: *Espejo Nuar + lavabo cerámico Trend blanco brillo + mueble Wave.*

2

CONJUNTO PREMIUM
Espejo NUAR 120

3

Columna WAVE 2P
Blanco Mate
C0073320
290€

1

WAVE 100 2C
Blanco Mate
Mueble + Lavabo
C0073314

4

Toallero SUMI
Negro Mate
C0073303
64€

TIRADOR PATENTADO · Patente nº U201531294 ·

Acabados Wave

Blanco Nature · **BL19**

Beige Nature · **RO6**

Arena Mate · **MA15M**

Blanco Mate · **BL20M**

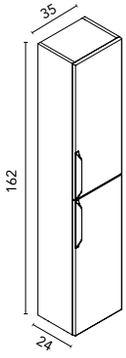

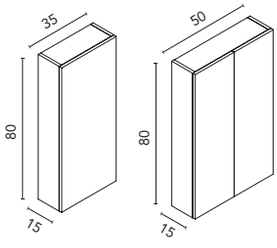

Columna Wave

		BL19 Blanco Nature	RO6 Beige Nature	MA15M Arena Mate	BL20M Blanco Mate	€
35 2P	Reversible	C0073316	C0073317	C0073319	C0073320	**290**

DISTRIBUCIÓN INTERIOR: *Un estante fijo en madera, dos estantes regulables en madera. Puertas con cierre amortiguado.*

Altos Style

		BL19 Blanco Nature	RO6 Beige Nature	MA15M Arena Mate	BL20M Blanco Mate	€
35 1P	Reversible	C0072561	C0072030	C0073198	C0073197	**157**
50 2P		C0072565	C0072034	C0073331	C0073199	**184**

DISTRIBUCIÓN INTERIOR: *Dos estantes en cristal. Interior Gris. Puertas con cierre amortiguado.*

Más opciones de medidas y acabados en nuestro Catálogo Modular/General.

CATÁLOGO

Más espejos y accesorios a partir de la página 64.

Nisy · fondo 46

SOFT CLOSE

Nisy · lavabo integrado

		NO14 Nogal Arenado	BL1B Blanco Brillo	GR35B Galet Brillo	AZ6B Azul Navy Brillo	GR16B Antracita Brillo	€
Set 60 2C	Mueble + Lavabo	C0073999	C0074000	C0074002	C0074003	C0074001	**329**
	Conjunto completo	C0073994	C0073995	C0073997	C0073998	C0073996	**404**
Set 70 2C	Mueble + Lavabo	C0074009	C0074010	C0074012	C0074013	C0074011	**350**
	Conjunto completo	C0074004	C0074005	C0074007	C0074008	C0074006	**431**
Set 80 2C	Mueble + Lavabo	C0074019	C0074020	C0074022	C0074023	C0074021	**363**
	Conjunto completo	C0074014	C0074015	C0074017	C0074018	C0074016	**451**
Set 100 2C	Mueble + Lavabo	C0074029	C0074030	C0074032	C0074033	C0074031	**444**
	Conjunto completo	C0074024	C0074025	C0074027	C0074028	C0074026	**524**
Set 120 4C	Mueble + Lavabo	C0074039	C0074040	C0074042	C0074043	C0074041	**713**
	Conjunto completo	C0074034	C0074035	C0074037	C0074038	C0074036	**835**

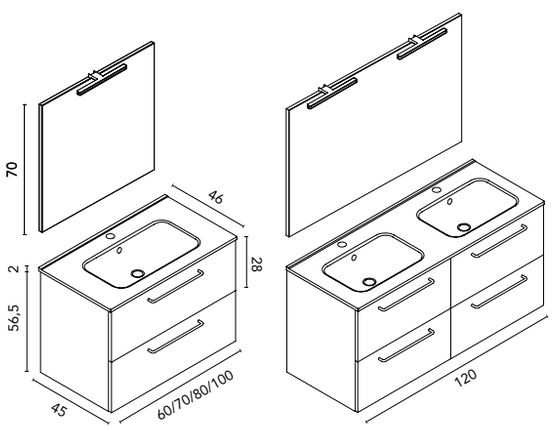

Conj. Completo

Medidas en cm.

CONJUNTO COMPLETO: *Luminaria Lucce 30 + espejo Murano + lavabo cerámico Enzo blanco brillo + mueble Nisy.*

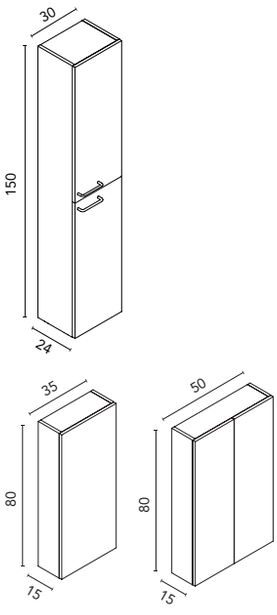

Columna Nisy

		NO14 Nogal Arenado	BL1B Blanco Brillo	GR35B Galet Brillo	AZ6B Azul Navy Brillo	GR16B Antracita Brillo	€
30 2P	Reversible	C0074044	C0074045	C0074047	C0074048	C0074046	**194**

DISTRIBUCIÓN INTERIOR: *Un estante fijo en madera, dos estantes regulables en madera. Puertas con cierre amortiguado.*

Altos Style

		NO14 Nogal Arenado	BL1B Blanco Brillo	GR35B Galet Brillo	AZ6B Azul Navy Brillo	GR16B Antracita Brillo	€
35 1P	Reversible	C0070622	C0070619	C0074049	C0074050	C0070620	**157**
50 2P		C0070626	C0070623	C0074051	C0074052	C0070624	**184**

DISTRIBUCIÓN INTERIOR: *Dos estantes en madera. Interior Gris. Acabado BL1B interior blanco. Puertas con cierre amortiguado.*

Más espejos y accesorios a partir de la página 64.

Acabados Nisy

Nogal Arenado · **NO14**

Blanco Brillo · **BL1B**

Galet Brillo · **GR35B**

Azul Navy Brillo · **AZ6B**

Antracita Brillo · **GR16B**

Band · fondo 46

SOFT CLOSE

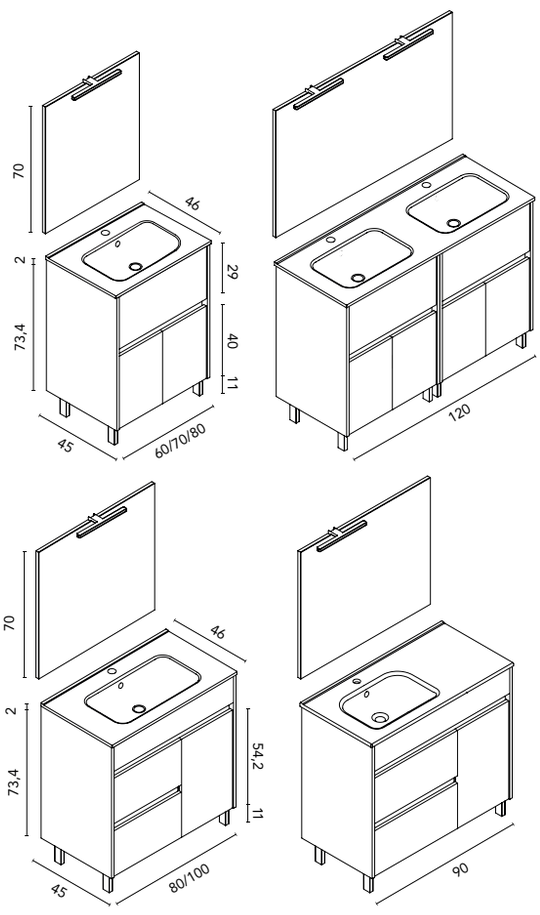

Conj. Completo

Medidas en cm.

Band · lavabo integrado

		GR21 Gris Arenado	NO14 Nogal Arenado	BL1B Blanco Brillo	GR35B Galet Brillo	GR16B Antracita Brillo	€
Set 60 1C2P	Mueble + Lavabo	C0074058	C0074059	C0074060	C0074062	C0074061	**389**
	Conjunto completo	C0074053	C0074054	C0074055	C0074057	C0074056	**444**
Set 70 1C2P	Mueble + Lavabo	C0074068	C0074069	C0074070	C0074072	C0074071	**411**
	Conjunto completo	C0074063	C0074064	C0074065	C0074067	C0074066	**464**
Set 80 1C2P	Mueble + Lavabo	C0074078	C0074079	C0074080	C0074082	C0074081	**416**
	Conjunto completo	C0074073	C0074074	C0074075	C0074077	C0074076	**478**
Set 120 2C4P	Mueble + Lavabo	C0074273	C0074274	C0074275	C0074277	C0074276	**806**
	Conjunto completo	C0074268	C0074269	C0074270	C0074272	C0074271	**888**
Set 80 2C1P	Mueble + Lavabo	C0074088	C0074089	C0074090	C0074092	C0074091	**416**
	Conjunto completo	C0074083	C0074084	C0074085	C0074087	C0074086	**478**
Set 90 2C1P	Mueble + Lavabo	C0074098	C0074099	C0074100	C0074102	C0074101	**464**
	Conjunto completo	C0074093	C0074094	C0074095	C0074097	C0074096	**565**
Set 100 2C1P	Mueble + Lavabo	C0074108	C0074109	C0074110	C0074112	C0074111	**478**
	Conjunto completo	C0074103	C0074104	C0074105	C0074107	C0074106	**585**

CONJUNTO COMPLETO: *Luminaria Lucce 30 + espejo Murano + lavabo cerámico Enzo blanco brillo + mueble Band.*

** Para el conjunto Band 90 2C1P seno desplazado, el lavabo será el lavabo cerámico Slim blanco brillo.*

Acabados Band

Gris Arenado · **GR21**

Nogal Arenado · **NO14**

Blanco Brillo · **BL1B**

Galet Brillo · **GR35B**

Antracita Brillo · **GR16B**

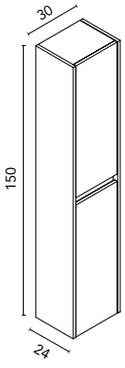

Columna Band

		GR21 Gris Arenado	NO14 Nogal Arenado	BL1B Blanco Brillo	GR35B Galet Brillo	GR16B Antracita Brillo	€
30 2P	Reversible	C0074113	C0074114	C0074115	C0074117	C0074116	**209**

DISTRIBUCIÓN INTERIOR: *Un estante fijo en madera, dos estantes regulables en madera. Puertas con cierre amortiguado.*

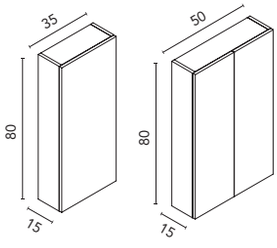

Altos Style

		GR21 Gris Arenado	NO14 Nogal Arenado	BL1B Blanco Brillo	GR35B Galet Brillo	GR16B Antracita Brillo	€
35 1P	Reversible	C0072032	C0070622	C0070619	C0074049	C0070620	**157**
50 2P		C0072036	C0070626	C0070623	C0074051	C0070624	**184**

DISTRIBUCIÓN INTERIOR: *Dos estantes en madera. Interior Gris. Acabado BL1B interior blanco. Puertas con cierre amortiguado.*

Más espejos y accesorios a partir de la página 64.

Essence Compact · fondo 46

New

Conj. Completo

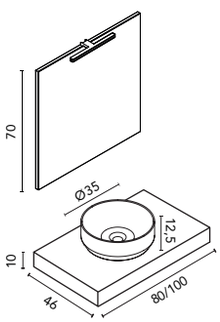

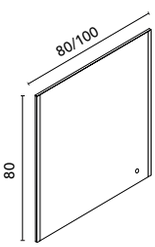

Conj. Premium

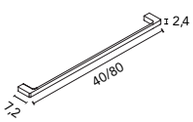

Essence · lavabo sobre encimera

		RO6 Beige Nature	BL20M Blanco Mate	€
Set 80	Encimera + Lavabo	C0079113	C0079114	**195**
	Conjunto basic	C0079115	C0079116	**249**
	Conjunto completo	C0079117	C0079118	**295**
	Conjunto premium	C0079119	C0079120	**395**
Set 100	Encimera + Lavabo	C0079121	C0079122	**205**
	Conjunto basic	C0079123	C0079124	**269**
	Conjunto completo	C0079125	C0079126	**315**
	Conjunto premium	C0079127	C0079128	**415**

Lavabo incluido.

CONJUNTO BASIC: *Espejo Murano + lavabo cerámico sobre encimera Nysa blanco brillo + encimera Essence.*
CONJUNTO COMPLETO: *Luminaria Lucce 30 + espejo Murano + lavabo cerámico sobre encimera Nysa blanco brillo + encimera Essence.*
CONJUNTO PREMIUM: *Espejo Aine +lavabo cerámico sobre encimera Nysa blanco brillo + encimera Essence.*

Escuadra

		€
1 Unidad	126899	**39**

Necesario incluir 2 escuadras para la instalación de las encimeras con faldón.

Toallero Essential

		CROMO	BLANCO	NEGRO	€
40	1 unidad	129622	129621	129623	**101**
80	1 unidad	129625	129624	129626	**132**

Toallero auxiliar para las encimeras con faldón.

Medidas en cm.

Conj. Completo

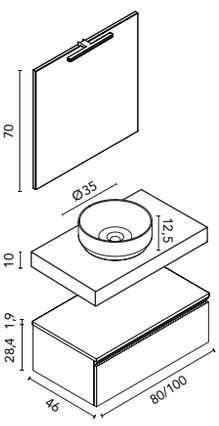

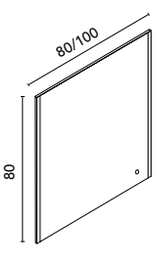

Conj. Premium

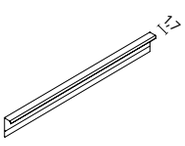

Essence · lavabo sobre encimera

		RO6 Beige Nature	BL20M/BL22M Blanco Mate	€
Set 80 1C	Encimera + Lavabo + Bajo	C0079129	C0079130	**510**
	Conjunto basic	C0079131	C0079132	**565**
	Conjunto completo	C0079133	C0079134	**610**
	Conjunto premium	C0079135	C0079136	**710**
Set 100 1C	Encimera + Lavabo + Bajo	C0079137	C0079138	**549**
	Conjunto basic	C0079139	C0079140	**615**
	Conjunto completo	C0079141	C0079142	**660**
	Conjunto premium	C0079143	C0079144	**755**

Tiradores para el mueble bajo en acabado cromo incluidos. Lavabo incluido.

CONJUNTO BASIC: *Espejo Murano + lavabo cerámico sobre encimera Nysa blanco brillo + encimera Essence + Bajo Essence con tapa.*
CONJUNTO COMPLETO: *Luminaria Lucce 30 + espejo Murano + lavabo cerámico sobre encimera Nysa blanco brillo + encimera Essence + Bajo Essence con tapa.*
CONJUNTO PREMIUM: *Espejo Aine +lavabo cerámico sobre encimera Nysa blanco brillo + encimera Essence + Bajo Essence con tapa.*

Tiradores sueltos

		BLANCO	NEGRO	€
80	1 unidad	126747	126749	**18**
100	1 unidad	126750	126752	**25**

Acabados mate.

Más espejos y accesorios a partir de la página 64.

Acabados encimera

Beige Nature · **RO6**

Blanco Mate · **BL20M**

Acabados bajo

Beige Nature · **RO6**

Blanco Mate · **BL22M**

Más opciones de medidas y acabados en nuestro Catálogo Modular/General.

CATÁLOGO

Bassi · fondo 36

SOFT CLOSE

New

Conj. Basic IZQ

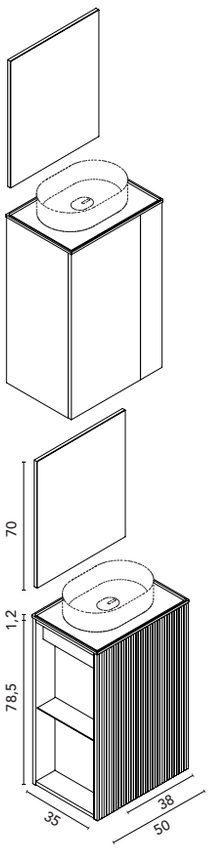

Conj. Basic DCH

Medidas en cm.

Bassi · encimera solid surface

Acabado Canaletto

		NO18 Nogal Ártico	RO12 Roble Eternity	VD19 Verde Pure	AZ8 Azul Talco Pure	TE4 Terracota Pure	BL26 Blanco Pure	€	BL20M Blanco Mate	MA15M Arena Mate	€
Set 50 1P IZQ	Mueble + Encimera	C0078842	C0078843	C0078841	C0078840	C0078839	C0078838	**315**	C0078844	C0078845	**415**
	Conjunto basic	C0078858	C0078859	C0078857	C0078856	C0078855	C0078854	**365**	C0078860	C0078861	**465**
Set 50 1P DCH	Mueble + Encimera	C0078850	C0078851	C0078849	C0078848	C0078847	C0078846	**315**	C0078852	C0078853	**415**
	Conjunto basic	C0078866	C0078867	C0078865	C0078864	C0078863	C0078862	**365**	C0078868	C0078869	**465**

CONJUNTO BASIC: *Espejo Murano + encimera Solid Surface Blanco Mate + mueble Bassi.*

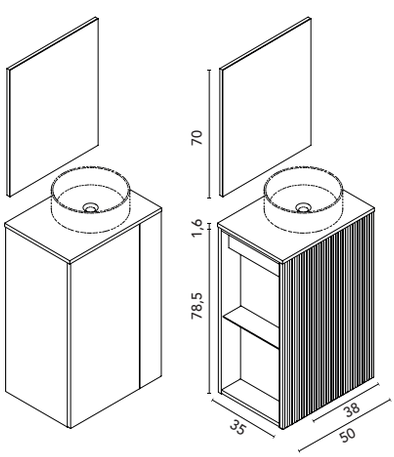

Conj. Basic IZQ

Conj. Basic DCH

Bassi · encimera laminado

		NO18 Nogal Ártico	RO12 Roble Eternity	VD19 Verde Pure	AZ8 Azul Talco Pure	TE4 Terracota Pure	BL26 Blanco Pure	€	*Acabado Canaletto* BL20M Blanco Mate	MA15M Arena Mate	€
Set 50 1P IZQ	Mueble + Encimera	C0078810	C0078811	C0078809	C0078808	C0078807	C0078806	**175**	C0078812	C0078813	**265**
	Conjunto basic	C0078826	C0078827	C0078825	C0078824	C0078823	C0078822	**225**	C0078828	C0078829	**315**
Set 50 1P DCH	Mueble + Encimera	C0078818	C0078819	C0078817	C0078816	C0078815	C0078814	**175**	C0078820	C0078821	**265**
	Conjunto basic	C0078834	C0078835	C0078833	C0078832	C0078831	C0078830	**225**	C0078836	C0078837	**315**

CONJUNTO BASIC: *Espejo Murano + encimera en el acabado del mueble + mueble Bassi.*

Más espejos y accesorios a partir de la página 64.

Acabados Bassi

Nogal Ártico · **NO18**

Roble Eternity · **RO12**

Verde Pure · **VD19**

Azul Talco Pure · **AZ8**

Terracota Pure · **TE4**

Blanco Pure · **BL26**

Blanco Mate · **BL20M**

Arena Mate · **MA15M**

Street · fondo 36

SOFT CLOSE

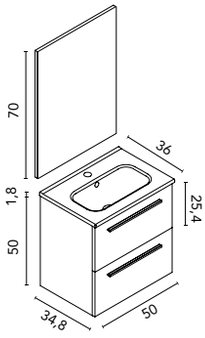

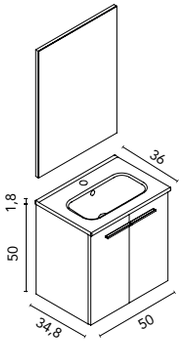

Pack Completo

Medidas en cm.

Street · pack

		GR21 Gris Arenado	NO14 Nogal Arenado	RO14 Roble Colonial	RO13 Roble Vulcano	BL1B Blanco Brillo	AZ6B Azul Navy Brillo	GR16B Antracita Brillo	€
50 2P	Pack	C0070884	C0070885	C0077386	C0076759	C0070882	C0077388	C0070883	**263**
50 2C	Pack	C0070880	C0070881	C0077385	C0076758	C0070878	C0077387	C0070879	**343**

PACK COMPLETO: *Mueble Street + lavabo cerámico + espejo. Pack indivisible (66x85x53,5 cm).*
Distribución interior versión puertas: Un estante en madera.

Acabados Street

Gris Arenado · **GR21**

Nogal Arenado · **NO14**

Roble Colonial · **RO14**

Roble Vulcano · **RO13**

Blanco Brillo · **BL1B**

Azul Navy Brillo · **AZ6B**

Antracita Brillo · **GR16B**

Enjoy · fondo 27,5

SOFT CLOSE

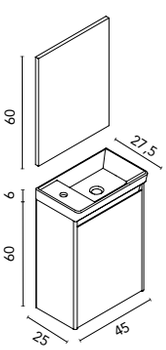

Pack Completo

Enjoy · pack

		RO5 Roble Nórdico	FR2 Fresno Samara	BL18B Blanco Brillo	€
45 1P	Pack completo	C0072010	C0072008	C0072007	**254**

PACK COMPLETO: *Mueble Enjoy + lavabo cerámico + espejo. Pack indivisible (50x75x32,5 cm).*
Distribución interior puertas: Un estante en cristal.

Más espejos y accesorios a partir de la página 64.

Acabados Enjoy

Roble Nórdico · **RO5**

Fresno Samara · **FR2**

Blanco Brillo · **BL18B**

Elegance · fondo 34

SOFT CLOSE

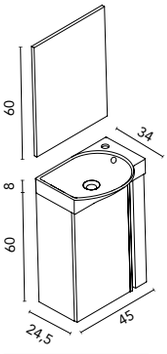

Pack Completo

Medidas en cm.

Elegance · pack

		GR21 Gris Arenado	NO14 Nogal Arenado	BL1B Blanco Brillo	GR35B Galet Brillo	GR16B Antracita Brillo	€
45 1P	Pack completo	C0071640	C0071639	C0071641	C0073565	C0071644	**274**

PACK COMPLETO: *Mueble Elegance + lavabo cerámico + espejo. Pack indivisible (50x75x32,5 cm).*
Distribución interior puertas: Un estante en madera.

Acabados Elegance

Gris Arenado · **GR21**

Nogal Arenado · **NO14**

Blanco Brillo · **BL1B**

Galet Brillo · **GR35B**

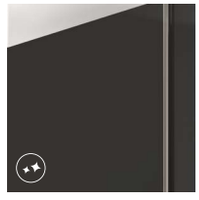

Antracita Brillo · **GR16B**

Lavabos sobre encimera

Sun

	COTTON	NEGRO	PIOMBO	ARENA	OCEAN	€
Ø36	128821	128409	129905	126288	130633	**269**

Lavabo cerámico acabado mate. ∅36x12cm.

Sun mini

	ARENA	BLANCO BRILLO	€
Ø29,7	127158	126996	**124**

Lavabo cerámico. ∅29,7x10,5cm.

Volta

	BLANCO	€
53x31	126724	**214**

Lavabo solid surface acabado mate.

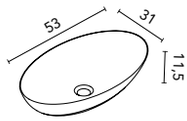

Taos

	BLANCO	€
44,4x28	126290	**214**

Lavabo solid surface acabado mate.

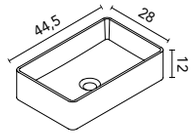

Block

	COTTON	NEGRO	PIOMBO	ARENA	OCEAN	€
45,5x33	128822	128410	129906	126289	130634	**269**

Lavabo cerámico acabado mate.

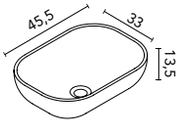

Nysa

	BLANCO	€
Ø35	125816	**118**

Lavabo cerámico acabado brillo.

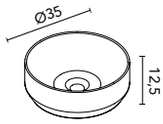

Zala

	BLANCO	€
36x36	125817	**118**

Lavabo cerámico acabado brillo.

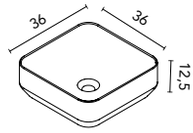

Oval

	BLANCO	€
45x30	127553	**269**

Lavabo solid surface acabado mate. *Incluye embellecedor serigrafiado en el mismo tono.*

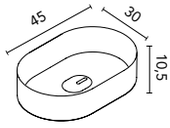

Nomia

	BLANCO	€
50x39	125818	**118**

Lavabo cerámico acabado brillo.

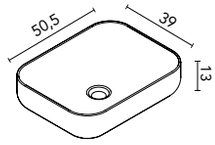

Espejos con luz integrada

ECO · IP44 CLASS II · LED SAMSUNG

GARANTÍA LED · 5 Años

Blaze

		€
50x100	130351	220
60x80	128127	226
80x80	128128	255
100x80	128129	284
120x80	128130	312

Luz natural LED ambiente.
Trasera PVC. Luna pulida.
Temperatura: 4000k. 36 000h de luz.
Profundidad: 3cm. Fácil instalación.

Stella

		€
60x70	121850	245
80x70	121851	264
100x70	121852	300
120x70	121853	327

Luz blanca LED integrada en el espejo. Luna de cantos redondeados. Cristal pulido.
220V - 240V · 1 x máx. 15W.
Profundidad: 2,1cm.

Lys

		€
60x80	128123	144
80x80	128124	179
100x80	128125	214
120x80	128126	248

Luz natural LED directa, integrada en el espejo. Luna pulida.
Temperatura: 4000k. 36 000h de luz.
Profundidad: 2,3cm.
Fácil instalación.

Boira

		€
60x80	125519	236
80x80	125520	259
100x80	125521	291
120x80	128119	318

2 puertos USB. **Soporte para móvil**. *Luz natural LED integrada en el espejo. Sistema anti-vaho. Interruptores táctiles on/off. Puntos LED no visibles. Perfil metálico con acabado cromado. Temperatura: 4000K. 36 000h de luz. Profundidad: 3cm. Fácil instalación.*

Lua

		€
Ø60	127116	275
Ø75	125522	290
Ø90	125523	363

Luz neutra LED integrada en el espejo. Luna pulida. Temperatura: 4000k. Profundidad: 2,5cm.

Glow

		€
Ø60	127522	318
Ø80	127523	341
Ø100	127524	376

Luz natural LED directa, integrada en el espejo. Trasera PVC. Perfil decorativo con acabado metálico. Puntos de LED no visibles. Luna pulida. Temperatura: 4000k. 36 000h de luz. Profundidad: 3cm. Fácil instalación.

Halo

		€
Ø60	128120	270
Ø80	128121	285
Ø100	128122	356

Luz natural LED ambiente, integrada en el espejo. Trasera metálica. Marco del espejo pintado en negro mate. Luna pulida. Temperatura: 4000k.
36 000 h de luz. Profundidad: 2,3cm. Fácil instalación.

Axis

		€
50x100	128864	300

Luz natural LED ambiente.
Trasera PVC. Luna pulida rectangular con cantos redondeados. Temperatura: 4000K. 36 000h de luz. Profundidad: 3cm. Fácil instalación. Espejo serigrafiado.

Medidas en cm.

GARANTÍA LED · GARANTÍA LED · GARANTÍA LED · 5 Años

Espejos con luz integrada

ECO · IP44 CLASS II · LED SAMSUNG

Aine

		€
60x80	130593	**211**
70x80	130611	**222**
80x80	130594	**231**
100x80	130595	**252**
120x80	130596	**276**

Luz LED de iluminación directa, la cual queda totalmente oculta por los difusores de color negro. Tira Led 120 Led/m. Temperatura: 5.700K. Perfiles/difusor negro mate. Sensor de encendido ON/OFF.

Dome

		€
50x130	132134	**309**

Luz natural LED directa, integrada en el espejo. Sin trasera. Temperatura: 5700K. Potencia: 2x6W. 36 000h de luz. Espesor de la luna: 0,5cm. Fácil instalación. Reversible, se puede colocar tanto con la cúpula hacia arriba, como hacia abajo.

Shadow

		€
80x80	132136	**259**
100x100	132137	**299**

Luz natural LED directa ambiente, integrada en el espejo. Puntos LED no visibles. Trasera PVC. Temperatura: 4000K. Potencia: 17W (80cm) y 20W (100cm). 36 000h de luz. Espesor de la luna: 0,4cm. Fácil instalación.

Nuar

		€
120x80	132135	**349**

*Luz natural LED ambiente integrada en el espejo. **Regulacion progresiva de temperatura de luz**, cálida (3000K) o fría (6000K). Interruptor táctil on/off. Puntos LED no visibles. Sin trasera. Potencia: 18W. 36 000h de luz. Espesor de la luna: 0,4cm. Fácil instalación. Reversible, se puede colocar tanto horizontal como vertical.*

Espejos sin luz

Murano

		€
50x70	122546	**67**
60x70	122547	**72**
70x70	122548	**77**
80x70	122549	**83**
90x70	122550	**92**
100x70	122551	**97**
120x70	122552	**116**

Perfil con acabado gris. Altura: 70 cm. Profundidad: 2,6cm. Dispone de hueco para el transformador.

Esferic

		€
60x70	117936	**132**
80x70	117040	**146**
100x70	117041	**165**
120x70	124799	**193**

Luna con cantos redondeados. Cristal pulido. Altura: 70 cm. Profundidad: 2cm. Dispone de hueco para el transformador.

Yue

		€
Ø50 (Little)	127280	**87**
Ø60	127148	**119**
Ø75	126691	**146**
Ø90	126692	**163**

Trasera cuadrada de aglomerado en acabado gris. Luna circular pulida de 4mm. Profundidad: 2cm.

Eclipse

		€
Ø60	127113	**174**
Ø80	127114	**213**
Ø100	127115	**231**

Luna circular pulida de 4mm. Marco del espejo pintado en negro mate. Profundidad: 3cm.

Luminarias

Llum

		€
30	124752	**72**
50	124753	**110**

Temperatura 5700K
Llum 30 · 8W / 798LM · Llum 50 · 12W / 1020LM

Uri

		€
20	126073	**45**
30	126266	**72**

Temperatura 4000K
Uri 20 · 3W / 300LM · Uri 30 · 4W / 400LM

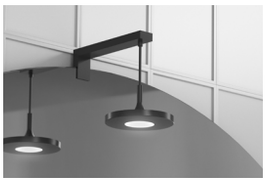

Sunna

		€
15	126339	**101**
25	126217	**101**

Temperatura 4000K
5W / 400LM

Lucce

		€
30 (Black)	125158	**72**
30	123395	**72**
50	123396	**110**

Temperatura 5700K
Lucce 30 · 8W / 525LM · Lucce 50 · 7,5W / 1020LM

Limit

		€
50	127234	**88**
60	127159	**112**
80	127160	**138**
100	127161	**162**
120	127162	**174**

Luminaria Limit no apta para camerinos.
Temperatura 4000K
Limit 60 · 15W / 1135LM · Limit 80 · 20W / 1480LM · Limit 100 · 25W / 1790LM · Limit 120 · 30W / 2130LM

Camerinos

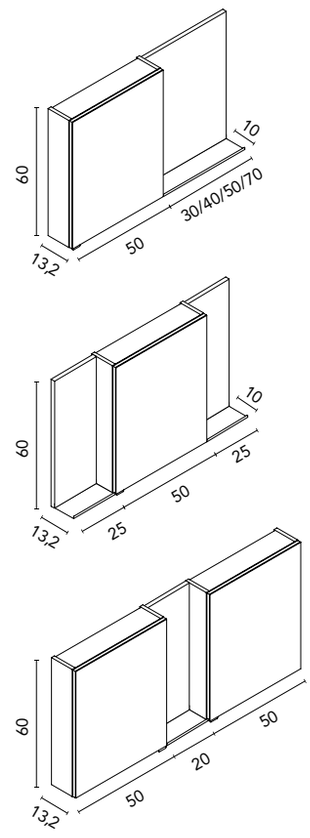

Fenix

		ESPEJO	€
80x60	Camerino (50) + espejo (30) · Rev.	C0073470	**352**
90x60	Camerino (50) + espejo (40) · Rev.	C0073471	**358**
100x60	Camerino (50) + espejo (50) · Rev.	C0073472	**363**
100x60	Espejo (25) + camerino (50) + espejo (25) · Rev.	C0073474	**453**
120x60	Camerino (50) + espejo (70) · Rev.	C0073475	**383**
120x60	Camerino (50) + espejo (20) + camerino (50) · Rev.	C0073476	**592**

Distribución interior: 2 estantes de cristal. Altura: 60 cm. Profundidad 13 cm.

Conjunto compuesto por camerino (50x60 cm) junto con espejo más repisa. Camerino con costados exteriores y cantos en espejo, interiores en acabado mokka.

Tirador metálico cromado brillo. Puerta con posibilidad de apertura hacia la derecha o hacia la izquierda.

Espejo con trasera, sin rebaje, de 1,6 cm y canto espejo.
Repisa en gris aluminio satinado.

Medidas en cm.

Camerinos

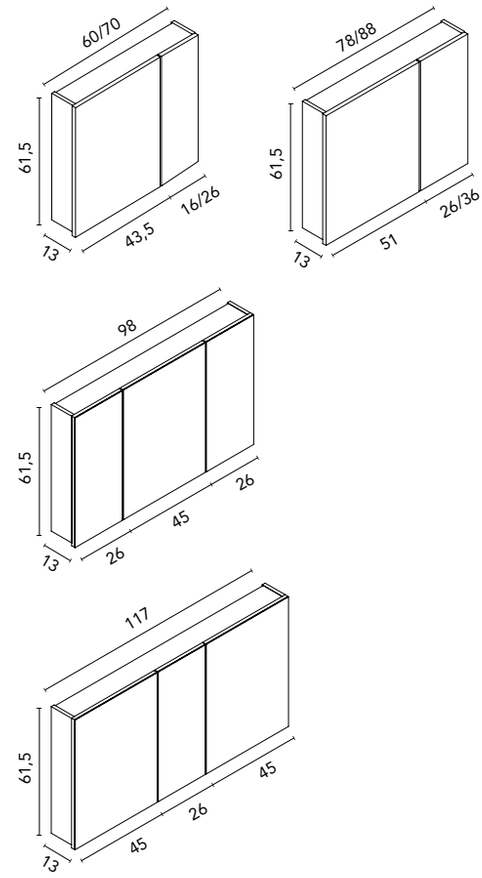

Nika

	BLANCO	€	GRIS	€
60x61,5	119113	**236**	119865	**255**
70x61,5	119114	**244**	119754	**288**
80x61,5	119115	**257**	120094	**300**
90x61,5	119116	**277**	119755	**309**
100x61,5	119117	**312**	120316	**345**
120x61,5	119118	**352**	119756	**387**

Distribución interior: 2 estantes de cristal. Altura: 61,5 cm. Profundidad 13,5 cm.

Camerino con bisagras de cierre amortiguado. Perfil disponible en dos acabados, lacado blanco y melamina gris metálica.

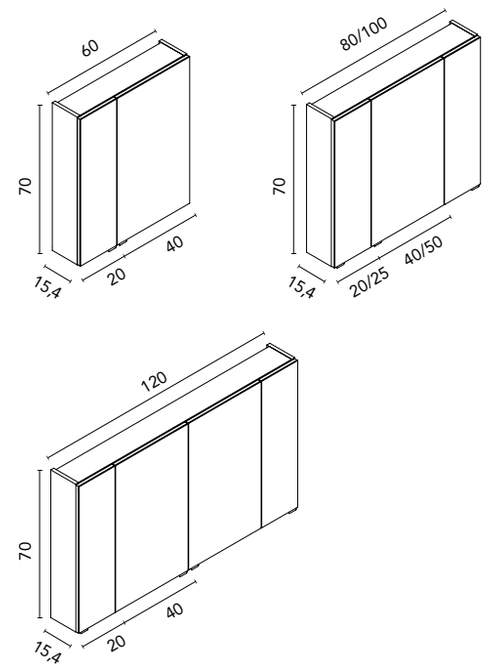

Apolo

	BLANCO	€	ANTRACITA	€
60x70	123033	**377**	123036	**396**
80x70	123037	**452**	123040	**473**
100x70	124595	**487**	124597	**509**
120x70	123041	**524**	123044	**550**

Distribución interior: 2 estantes de cristal. Altura: 70 cm. Profundidad 15,4 cm.

Camerino con disposición de puertas efecto tríptico y tirador metálico cromado brillo. Perfil con acabado lacado brillo en blanco y antracita.

Luz LED integrada. Incluye caja combibox (enchufe + interruptor).

Accesorios Sumi

Sumi

		BLANCO	NEGRO	CROMO	€
Ø9,5	Soporte secador	C0073313	C0073318	C0073309	**32**

Acabados blanco y negro mate y cromo brillo. Accesorio sin taladro, no necesita elementos de fijación. Material: latón. Soporta hasta 5kg de peso.

Sumi

	BLANCO	NEGRO	CROMO	€
Portarrollos	C0074258	C0074259	C0074257	**44**

Acabados blanco y negro mate y cromo brillo. Accesorio sin taladro, no necesita elementos de fijación. Material: latón. Chapa de 2mm. Tubo de Ø16mm

Sumi

		BLANCO	NEGRO	CROMO	€
Ø6	Soporte plancha	C0073195	C0073196	C0073194	**54**

Acabados blanco y negro mate y cromo brillo. Accesorio sin taladro, no necesita elementos de fijación. Material: latón. Soporta hasta 5kg de peso.

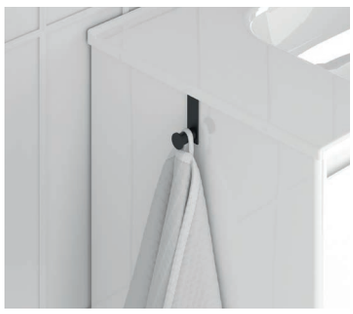

Sumi

	BLANCO	NEGRO	CROMO	€
Toallero percha	C0074261	C0074262	C0074260	**34**

Acabados blanco y negro mate y cromo brillo. Accesorio sin taladro, no necesita elementos de fijación. Material: latón. Chapa de 2mm. Tubo de Ø16mm

Sumi

		BLANCO	NEGRO	CROMO	€
27,5	Toallero barra	C0073283	C0073288	C0073278	**59**
37,5	Toallero barra	C0073298	C0073303	C0073293	**64**

Acabados blanco y negro mate y cromo brillo. Accesorio sin taladro, no necesita elementos de fijación. Material: latón. Soporta hasta 5kg de peso. Tubo de Ø16 mm.

Complementos

Wire

	BLANCO	NEGRO	€	CROMO	€
2 unidades	127250	127038	**31**	127249	**37**

Acabados blanco y negro mate y cromo brillo.
Altura de la pata: 28,4 cm.

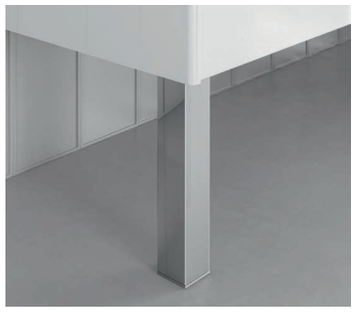

Quad

	CROMO	€
2 unidades	120900	**33**

Acabado cromo brillo.
Altura de la pata: 27 cm.

Lite

	BLANCO	NEGRO	€	CROMO	€
2 unidades	128798	128799	**31**	128797	**37**

Acabados blanco y negro mate y cromo brillo. Altura de la pata: 28,4 cm.
Colocación en dos posiciones, tanto de frente como de perfil.

Suit

		NEGRO	€
Pata Baja	1 unidad	125736	**75**
Pata Toallero	1 unidad	125735	**156**

Acabados mate. Medidas pata toallero + bandeja: 11x84,5x43 cm.
Medidas pata baja: 11x28,2x43 cm.

Sifón

	BLANCO	NEGRO	CROMO	€
	C0074694	C0074695	C0074693	**78**

Acabados blanco y negro mate y cromo brillo.

Válvula

	CROMO	€	BLANCO MATE	BLANCO BRILLO	ARENA	NEGRO	€
Válvula clic-clac	121398	**43**	126818	128575	126819	128576	**51**

Medidas en cm.

Acabados

BL26
Blanco Pure
TE4
Terracota Pure
AZ8
Azul Pure
VD19
Verde Pure
RO12
Roble Eternity
RO13
Roble Vulcano
NO14
Nogal Arenado
NO18
Nogal Ártico
RO3
Roble Arenado
RO14
Roble Colonial
MA14
Fumé Arenado
GR21
Gris Arenado

NO20
Hickory Nature
RO6
Beige Nature
BL19
Blanco Nature
BL20M
Blanco Mate
BL18B
Blanco Brillo
MA15M
Arena Mate
MA23M
Habana Mate
AZ9M
Azul Océan
FR2
Fresno Samara
OL1
Olmo Gris
RO5
Roble Nórdico
RO8
Roble Blanco

VD18M
Verde Forest
AZ7M
Azul Vapor
NG3M
Negro Mate
GR16B
Antracita Brillo
AZ6M
Azul Navy Mate
AZ6B
Azul Navy Brillo
GR35B
Galet Brillo
BL22M
Blanco Mate
BL1B
Blanco Brillo
VD22M
Verde Mineral
GR37
Gris Nature
NO21
Nogal Notte

			Vora	Logika	Econic	Vitale	Alfa	Dai	Urban	Sansa	Niwa (New)	Mio	Vida	Wave	Nisy	Band	Essence (New)	Bassi (New)	Street	Enjoy	Elegance
GR21	Gris Arenado	Melamina								●			●			●			●		●
RO14	Fumé Arenado	Melamina									●										
RO14	Roble Colonial	Melamina								●									●		
RO3	Roble Arenado	Melamina									●										
NO18	Nogal Ártico	Melamina		●														●			
NO14	Nogal Arenado	Melamina								●			●		●	●			●		●
RO13	Roble Vulcano	Melamina																	●		
RO12	Roble Eternity	Melamina											●					●			
VD19	Verde Pure	Melamina		●									●					●			
AZ8	Azul Pure	Melamina		●														●			
TE4	Terracota Pure	Melamina																●			
BL26	Blanco Pure	Melamina		●														●			
RO8	Roble Blanco	Recubrimiento 2D										●									
RO5	Roble Nórdico	Recubrimiento 2D					●	●												●	
OL1	Olmo Gris	Recubrimiento 2D										●									
FR2	Fresno Samara	Recubrimiento 2D					●	●												●	
AZ9M	Azul Ocean	Recubrimiento 2D					●														
MA15M	Arena Mate	Recubrimiento 2D					●	●				●									
BL18B	Blanco Brillo	Recubrimiento 2D					●	●												●	
BL20M	Blanco Mate	Recubrimiento 2D					●					●									
BL19	Blanco Nature	Recubrimiento 3D			●	●			●					●							
RO6	Beige Nature	Recubrimiento 3D			●	●			●					●			●				
NO20	Hickory Nature	Recubrimiento 3D	●		●																
NO21	Nogal Notte	Recubrimiento 3D	●																		
GR37	Gris Nature	Recubrimiento 3D				●			●												
MA15M	Arena Nate	Recubrimiento 3D	●			●								●				●			
MA23M	Habana Mate	Recubrimiento 3D	●																		
VD22M	Verde Mineral	Recubrimiento 3D	●																		
BL20M	Blanco Mate	Recubrimiento 3D	●						●					●			●	●			
BL1B	Blanco Brillo	Lacado			●	●				●	●		●		●	●			●		●
BL22M	Blanco Mate	Lacado			●	●							●								
GR35B	Galet Brillo	Lacado													●	●					●
AZ6B	Azul Navy Brillo	Lacado								●					●				●		
AZ6M	Azul Navy Mate	Lacado				●							●								
GR16B	Antracita Brillo	Lacado								●			●		●	●			●		●
NG3M	Negro Mate	Lacado			●								●								
AZ7M	Azul Vapor	Lacado al agua			●																
VD18M	Verde Forest	Lacado al agua			●																

Especificaciones técnicas

	Materiales										Cajones													
	AGL. TSCA 16 mm	AGL. 16 mm	MDF TSCA 16 mm	MDF 16 mm	AGL. 16 mm	MDF TSCA 16 mm	MDF TSCA 18 mm	MDF TSCA 19 mm	MDF 16 mm	MDF 18 mm	Extracción parcial Hettich	Extracción parcial Indaux	Extracción total Hettich	Extracción total Indaux	Cajón metálico Extracción total	Interior gris	Interior antracita	Interior textil gris	Interior textil coco	Interior fumé cuero	Organizador cajón basic	Organizador cajón premium	Distribuidor cajón	Cajitas organizadoras
	Costados				Frentes																			
Vora	●							●					●							●			●*	●*
Logika		●			●										●		●						●	
Econic	●						●						●							●		●		
Vitale		●								●				●					●		●			
Alfa				●					●				●							●		●		
Dai			●			●							●							●		●		
Urban		●								●				●				●			●			
Sansa		●			●						●								●					
Niwa		●			●						●							●						
Mio				●					●				●							●		●		
Vida		●			●								●							●		●		
Wave		●								●			●							●				●
Nisy		●			●							●							●		●			
Band		●			●							●							●					
Essence		●*			●*								●							●				
Bassi		●			●*																			
Street		●			●									●		●								
Enjoy			●			●																		
Elegance		●			●																			

* ***Colección Vora.*** *Muebles de 1C con cajitas organizadoras. Muebles de 2C con distribuidor de cajón.* ***Colección Essence.*** *Material de la consola DHC 19mm.* ***Colección Bassi.*** *Material de los frentes para los acabados BL20M y MA15M (Canaletto) AGL. 19 mm.*

Especificaciones técnicas lavabos integrados.

LAVABO ENZO

Profundidad seno: 12 cm.
Espesor lavabo: 2,1 cm.

LAVABO SLIM

Profundidad seno: 12,5 cm.
Espesor lavabo: 2 cm.

LAVABO CAIRO

Profundidad seno: 11 cm.
Espesor lavabo: 4,7 cm.

LAVABO SPIRIT

Profundidad seno: 12 cm.
Espesor lavabo: 1,8 cm.

LAVABO BEAUTY

Profundidad seno: 12 cm.
Espesor lavabo: 1,8 cm.

LAVABO TREND

Profundidad seno: 15 cm.
Espesor lavabo: 2 cm.

	Tiradores				Amplitud de gama							Acabados							
Soft close	Tirador recubierto patentado	Tirador metálico	Tirador integrado en el frente	Sistema push-open	Fondo 27,5 cm	Fondo 35 cm	Fondo 39 cm	Fondo 46 cm	Curvo	Suspendido	A suelo	Lacado plano	Lacado al agua	Lacado plano	Lacado especial cabina	Lacado al agua	Melamina	Recubrimiento 2D	Recubrimiento 3D	
												Costados exteriores		Frentes						
●		●						●		●									●	Vora
●		●						●		●							●			Logika
●			●					●		●		●	●		●	●			●	Econic
●			●				●	●		●	●	●			●				●	Vitale
●			●					●		●								●		Alfa
●		●						●		●								●		Dai
●	●							●		●	●								●	Urban
●			●					●		●	●	●		●			●			Sansa
●								●		●		●		●			●			Niwa
●		●						●		●								●		Mio
●		●						●		●		●		●			●			Vida
●	●								●	●									●	Wave
●		●						●		●		●		●			●			Nisy
●			●					●			●	●		●			●			Band
●		●						●		●								●		Essence
●				●		●					●						●		●	Bassi
●		●				●				●		●		●			●			Street
●			●		●					●								●		Enjoy
●		●				●				●		●		●			●			Elegance

Iconografía

- Lavabo cerámico
- Cajón extracción total
- *Recubrimiento 3D*
- Sistema soft close
- Apertura push
- *Recubrimiento 3D*
- Consumo LED eficiente
- Luminaria LED
- *Melamina*
- IP44 Class II
- Espejo con sistema antivaho
- *Lacado alto brillo*
- *Lacado mate*
- *Lacado sostenible al agua*

Medidas y opciones

	Anchos														Opciones						
	Muebles suspendidos								Muebles a suelo						Diseño			Conjuntos			
	45 cm	50 cm	60 cm	70 cm	80 cm	90 cm	100 cm	120 cm	50 cm	60 cm	80 cm	90 cm	100 cm	120 cm	Cajones	Puertas	Cajones y puertas	Opción lavabo integrado	Opción lavabo sobre encimera	Conjunto Basic	Conjunto Premium
Vora			●		●		●	●							●			●	●		●
Logika					●		●								●			●	●		●
Econic					●		●								●			●	●		●
Vitale			●		●		●	●		●	●		●	●	●			●	●	●	●
Alfa			●		●	●	●	●							●		●	●			●
Dai			●		●		●								●			●	●		●
Urban			●		●		●	●		●	●		●	●	●			●	●		●
Sansa			●	●	●	●	●	●		●	●		●	●	●	●	●	●	●	●	
Niwa			●		●										●			●		●	
Mio					●		●								●			●			●
Vida					●		●								●			●		●	●
Wave					●		●								●			●			●
Nisy			●	●	●		●	●							●			●			
Band										●	●	●	●	●			●	●			
Essence					●		●								●				●	●	●
Bassi									●							●			●	●	
Street		●													●	●		●			
Enjoy	●															●		●			
Elegance	●															●		●			

Los conjuntos de 120 se forman a partir de 2 módulos de 60, a excepción de la serie Alfa y Urban que son módulos únicos de 120.

Comprometidos con la Sostenibilidad.

Trabajamos con una premisa clara: ofrecer productos y servicios de la máxima calidad. Esto nos ha permitido contar con el apoyo de diferentes entidades y sus respectivos sellos de calidad de carácter internacional.

Comprometidos con la seguridad en nuestros productos: catálogo de normas europeas CEN que regulan el marcado CE.

ecoembes
El poder de la colaboración

Empresa adherida al Sistema Integrado de Gestión de Ecoembes.

Recogida selectiva de residuos por gestores autorizados.

En Royo, la palabra sostenibilidad adquiere cada vez más peso. Muestra de ello es el Plan Director que hemos implementado para conseguir los objetivos de mejora. Somos una marca comprometida en base a tres pilares fundamentales: Medioambiente, Social y Gobernanza.

1. El 100% del desperdicio y merma en la fabricación es reciclada

2. Economía circular

3. El 100% de nuestra madera proviene de bosques sostenibles

4. Cadena de Custodia certificada FSC®, cuidamos los bosques para la generación futura. Productos certificados FSC® bajo pedido.

5. Utilizamos energía eléctrica 100% verde

6. Contamos con lacados que reducen un 98% las emisiones

7. Nuestros embalajes de cartón son de material reciclado.

E1

SÍMBOLO E-1: Bajo contenido y emisión de formaldehído en DM y aglomerados.

FSC
www.fsc.org
FSC® C119995
The mark of responsible forestry

Productos certificados FSC® bajo pedido.

Condiciones generales de venta

1. La aceptación de un pedido implica por parte del comprador la aceptación de las presentes condiciones generales de venta.

2. Los precios presentes en este catálogo se entienden sin impuestos. Los impuestos en vigor se establecerán en cada factura.

3. Los pedidos serán enviados a portes pagados. Si el importe total es inferior a 150 euros habrá un cargo adicional de 15 euros en concepto de transporte. Consultar condiciones para Baleares y Canarias.

4. Royo no aceptará anulaciones, devoluciones o modificaciones de pedidos especiales una vez hayan sido confirmados.

5. Royo no admitirá devoluciones si no han sido notificadas a la empresa previamente.

6. En caso de litigio, ambas partes se someten expresamente a los juzgados y Tribunales del Fuero de Valencia.

7. Royo garantiza sus productos según lo dispuesto en la Directiva 1997/44/CE y RD Legislativo 1/2007 del 16 de nov. sobre garantías en la venta de bienes de consumo. Esta garantía no comprende los daños que se deriven del transporte, de una incorrecta instalación, de manipulaciones o reparaciones, así como los daños que se deban al desgaste natural, malos tratos, uso y mantenimiento incorrecto, impropio, anormal o diferente al usual y/o publicitado, golpes, caídas, siniestros o defectos no imputables a la fabricación del producto.

Royo responderá únicamente por el valor del material de acuerdo a lo dispuesto en la legislación vigente anteriormente mencionada.

8. Servicio contra stock sujeto a disponibilidad.

9. Royo se reserva el derecho a modificar, anular o introducir cualquier artículo en su folleto sin necesidad de comunicarlo expresamente ni de reponer por ello ningún material.

10. Royo no se hace responsable de los errores u omisiones de impresión que puedan aparecer en este folleto.

11. IVA no incluido en PVP.

VORA · Página 04

LOGIKA · Página 12

ECONIC · Página 16

VITALE · Página 20

ALFA · Página 26

DAI · Página 30

URBAN · Página 34

SANSA · Página 38

NIWA · Página 44

MIO · Página 46

VIDA · Página 48

WAVE · Página 50

NISY · Página 52

BAND · Página 54

ESSENCE · Página 56

BASSI · Página 58

STREET · Página 60

ENJOY · Página 61

ELEGANCE · Página 62

Distribuidor

Calle Río Vinalopó 69 · 46930
Quart de Poblet (Valencia) · www.royogroup.com
pedidos@royogroup.com · tel. (+34) 961 597 660

Descarga en PDF este
Folleto Promociones 17

Prueba nuestro
Configurador Modular

Prueba nuestro
Configurador A tu medida

Royo®