FERLUX®
CHIMENEAS Y BIOMASA

Calidez de Vida

CATÁLOGO
GENERAL 2026

LEÑA

ecodesign 2022

Catálogo PDF

FABRICADO EN ESPAÑA · MADE IN SPAIN

TECNOLOGÍA **FERLUX** LEÑA

Aire Primario

ES Permite regular el aire primario, según se desee , disminuyendo el consumo de leña y obteniendo una combustión más eficiente.

EN It allows to regulate the primary air, as desired, reducing the consumption of firewood and obtaining a more efficient combustion.

PT Permite regular o ar primário conforme desejado, reduzindo o consumo de lenha e obtendo uma combustão mais eficiente.

IT Permette di regolare l'aria primaria come desiderato, riducendo il consumo di legna e ottenendo una combustione più efficiente.

FR Il permet de réguler l'air primaire, comme on le souhaite, en réduisant la consommation de bois et en obtenant une combustion plus efficace.

Aire Secundario

ES Aire precalentado que se introduce en la cámara de combustión favoreciendo la limpieza del cristal, disminuyendo las emisiones en el medio ambiente e incrementando el rendimiento del equipo.

EN Preheated air is introduced into the combustion chamber, which favours the cleaning of the glass, reducing emissions into the environment and increasing the performance of the equipment.

PT O ar pré-aquecido é introduzido na câmara de combustão, o que favorece a limpeza do vidro, reduzindo as emissões para o ambiente e aumentando o rendimento do equipamento.

IT Nella camera di combustione viene introdotta aria preriscaldata che favorisce la pulizia del vetro, riducendo le emissioni nell'ambiente e aumentando le prestazioni dell'apparecchiatura.

FR De l'air préchauffé est introduit dans la chambre de combustion, ce qui favorise le nettoyage du verre, réduit les émissions dans l'environnement et augmente les performances de l'équipement.

Cristal Limpio

ES Una cortina de aire evita que los humos de la combustión entren en contacto con el cristal, garantizando por un largo período de tiempo la visión de la llama y una mejor combustión. Ayuda a reducir las emisiones y el consumo de combustible.

EN An air curtain prevents combustion fumes from coming into contact with the glass, ensuring a long period of time to see the flame and better combustion. It helps to reduce emissions and fuel consumption.

PT Uma cortina de ar impede que os fumos da combustão entrem em contacto com o vidro, garantindo um longo período de tempo para ver a chama e uma melhor combustão. Ajuda a reduzir as emissões e o consumo de combustível.

IT Una barriera d'aria impedisce ai fumi di combustione di entrare in contatto con il vetro, garantendo un lungo periodo di tempo per vedere la fiamma e una migliore combustione. Contribuisce a ridurre le emissioni e il consumo di carburante.

FR Un rideau d'air empêche les fumées de combustion d'entrer en contact avec la vitre, ce qui garantit une longue période de visibilité de la flamme et une meilleure combustion. Il contribue à réduire les émissions et la consommation de carburant.

Doble Combustión

ES Inyección de aire precalentado que reacciona con los gases inquemados de la combustión. Mayor rendimiento, menor consumo y reducción de emisiones.

EN Injection of preheated air that reacts with the combustion unburned gases. Higher efficiency, lower consumption and reduced emissions.

PT Injeção de ar pré-aquecido que reage com os gases não queimados da combustão. Maior eficiência, menor consumo e emissões reduzidas.

IT Iniezione di aria preriscaldata che reagisce con i gas incombusti della combustione. Maggiore efficienza, minori consumi ed emissioni ridotte.

FR Injection d'air préchauffé qui réagit avec les gaz imbrûlés de la combustion. Rendement plus élevé, consommation plus faible et émissions réduites.

Triple Combustión

ES Tercera combustión de los gases inquemados en la primera y segunda combustión, incrementa rendimiento, reduce el consumo y disminuye emisiones.

EN Third combustion of the unburned gases from the first and second combustion increases efficiency, reduces consumption and lowers emissions.

PT A terceira combustão dos gases não queimados da primeira e segunda combustão aumenta a eficiência, reduz o consumo e diminui as emissões.

IT La terza combustione dei gas incombusti della prima e della seconda combustione aumenta l'efficienza, riduce i consumi e le emissioni.

FR La troisième combustion des gaz non brûlés issus de la première et de la deuxième combustion augmente l'efficacité, réduit la consommation et diminue les émissions.

Regulador de Tiro

ES Situado en la parte superior de los aparatos. Permiten regular el tiro de la salida de humos, disminuyendo el consumo de leña y aumentando la eficiencia.

EN Located in the upper part of the appliances. They allow to regulate the smoke outlet draught, reducing wood consumption and increasing efficiency.

PT Localizados na parte superior dos aparelhos. Permitem regular a corrente de saída dos fumos, reduzindo o consumo de lenha e aumentando o rendimento.

IT Si trovano nella parte superiore dell'apparecchio. Permettono di regolare il tiraggio dell'uscita fumi, riducendo il consumo di legna e aumentando l'efficienza.

FR Situés dans la partie supérieure des appareils. Ils permettent de réguler le tirage de la sortie des fumées, réduisant ainsi la consommation de bois et augmentant l'efficacité.

Equipo Estanco

ES Los equipos estancos no consumen el aire de la estancia en la que se encuentran instalados. Al no reducir el oxígeno en la estancia, permite un mayor confort.

EN Airtight units do not consume air from the room in which they are installed. As they do not reduce oxygen in the room, they provide greater comfort.

PT Les unités étanches ne consomment pas l'air de la pièce dans laquelle elles sont installées. Comme ils ne réduisent pas l'oxygène dans la pièce, ils offrent un plus grand confort.

IT As unidades estanques não consomem o ar da divisão em que estão instaladas. Como não reduzem o oxigénio na divisão, proporcionam maior conforto.

FR Le unità ermetiche non consumano l'aria della stanza in cui sono installate. Non riducendo l'ossigeno nell'ambiente, offrono un maggiore comfort.

Fuji 70

DM 2017 186

ECODESIGN 2022

A+

Incluye marco de 4 lados de 4 cm

kW Total	8,2 kW
kW Nominal	6,4 kW
kg	90 kg
m³	230 m³
	85,16 %
Interior mm	**A** 554 **B** 367 **C** 246
Exterior mm	**A** 680 **B** 490 **C** 491

- **Insertable** de leña fabricado con **acero** al carbono.
- **Doble combustión**.
- **Cristal serigrafiado**.
- Sistema de cristal limpio.
- Interior en **vermiculita de alta densidad**.
- Control de aire primario y secundario.
- **Turbinas tangenciales silenciosas** con termostato de seguridad, controladas a través de potenciómetro de rueda externo.
- Salida de humos superior **Ø 150 mm**.
- Entrada de aire primario, opcional entre parte trasera o por debajo, **Ø 120 mm**.
- Apto para **viviendas de bajo consumo**.

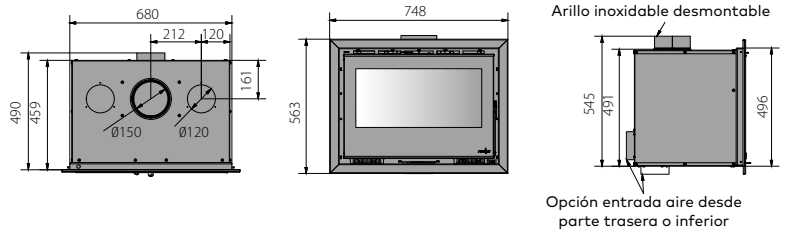

Teide 70 | 80 | 90 | 100

teide

TEIDE **70**

Incluye marco de 4 lados de 4 cm

DM 2017 186

ecoDESIGN 2022

A+

TEIDE **80**

TEIDE **90**

TEIDE **100**

teide

TEIDE **70**

kW Total 8,2 kW
kW Nominal 6,4 kW
kg 95 kg
85,16 %
m³ 230 m³
Interior mm: **A** 554 **B** 367 **C** 296
Exterior mm: **A** 680 **B** 490 **C** 541

TEIDE **80**

kW Total 9,6 kW
kW Nominal 7,5 kW
kg 104 kg
86,10 %
m³ 275 m³
Interior mm: **A** 654 **B** 367 **C** 296
Exterior mm: **A** 780 **B** 490 **C** 541

- **Insertable** de leña fabricado con **acero** al carbono.
- **Doble combustión**.
- **Cristal serigrafiado**.
- Sistema de cristal limpio.
- Interior en **vermiculita de alta densidad**.
- Control de aire primario y secundario.
- **Turbinas tangenciales silenciosas** con termostato de seguridad, controladas a través de potenciómetro de rueda externo.
- Salida de humos superior **Ø 150 mm** para modelos Teide 70 y 80. Para los modelos Teide 90 y 100 salida de humos **Ø 200 mm**.
- Entrada aire primario, opcional entre parte trasera o por debajo, **Ø 120 mm**.
- Apto para **viviendas de bajo consumo**.

TEIDE **90**

kW Total 11 kW
kW Nominal 8,7 kW
kg 114 kg
85,72 %
m³ 320 m³
Interior mm: **A** 754 **B** 367 **C** 296
Exterior mm: **A** 880 **B** 490 **C** 541

TEIDE **100**

kW Total 12,5 kW
kW Nominal 9,5 kW
kg 128 kg
85,28 %
m³ 350 m³
Interior mm: **A** 854 **B** 367 **C** 296
Exterior mm: **A** 980 **B** 490 **C** 541

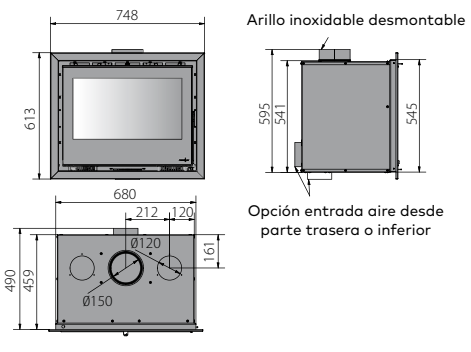

TEIDE **70**

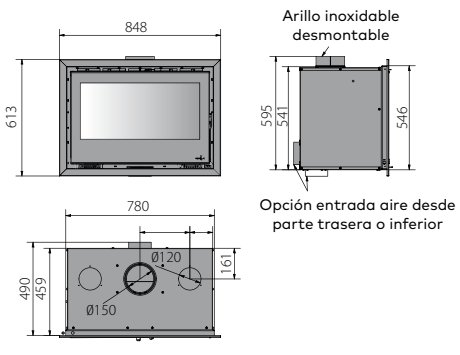

TEIDE **80**

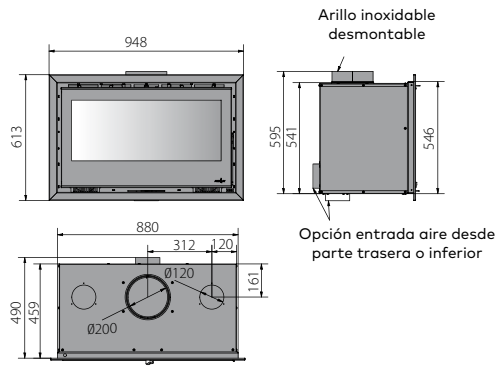

TEIDE **90**

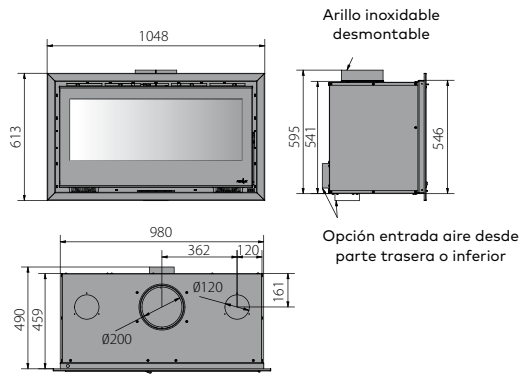

TEIDE **100**

Panoramic 70

2C | 3C

PANORAMIC **70** 2C

PANORAMIC **70** 3C

Disponible con ventana en cara derecha o izquierda.

A+

DM 2017 186

ecodesign 2022

PANORAMIC **70** 2C

kW Total	10,6 kW	85,05 %	Interior mm	A 637 B 335 C 338
kW Nominal	9 kW	345 m³	Exterior mm	A 765 B 450 C 590
kg	107 kg			

PANORAMIC **70** 3C

kW Total	10,6 kW	85,05 %	Interior mm	A 637 B 335 C 338
kW Nominal	9 kW	345 m³	Exterior mm	A 725 B 450 C 590
kg	107 kg			

- **Insertable** de leña fabricado con **acero** al carbono.
- **Triple combustión**.
- **Cristal serigrafiado**.
- Sistema de cristal limpio.
- **Cristal lateral** con opción izquierda o derecha para el modelo 70 2C, e izquierda y derecha para el modelo 70 3C.
- Interior en **vermiculita de alta densidad**.
- Control de aire primario y secundario.
- **Potenciómetro táctil** de 5 velocidades (nuevo diseño) con **mando a distancia**.
- **Turbinas silenciosas tangenciales centrígufas 120m³/h**.
- Termostato de seguridad.
- Salida de humos superior **Ø 150 mm**.
- **Marco** de serie de 6 lados y **25 mm** para modelo Panoramic 70 2C.
- **Marco** de serie de 8 lados y **25 mm** para modelo Panoramic 70 3C.
- **Alto** grado de **eficiencia**.
- **Amplia** superficie de **visión de fuego**.
- Apto para **viviendas de bajo consumo**.

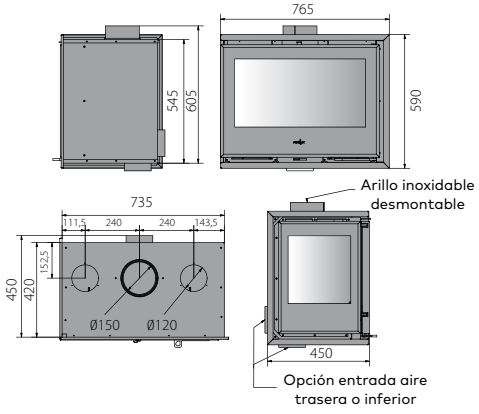

PANORAMIC **70** 2C

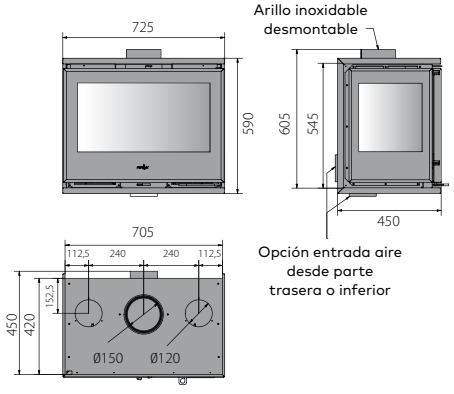

PANORAMIC **70** 3C

Panoramic 90

2C | 3C

PANORAMIC **90** 2C

PANORAMIC **90** 3C

Disponible con ventana en cara derecha o izquierda.

A

DM 2017 186

ecodesign 2022

PANORAMIC **90** 2C

kW Total	13,1 kW	85,16 %	Interior mm	A 818 B 335 C 338
kW Nominal	11,1 kW	420 m³	Exterior mm	A 946 B 450 C 590
kg	131 kg			

PANORAMIC **90** 3C

kW Total	13,1 kW	85,16 %	Interior mm	A 818 B 335 C 338
kW Nominal	11,1 kW	420 m³	Exterior mm	A 906 B 450 C 590
kg	131 kg			

- **Insertable** de leña fabricado con **acero** al carbono.
- **Triple combustión**.
- **Cristal serigrafiado**.
- Sistema de cristal limpio.
- **Cristal lateral** con opción izquierda o derecha para el modelo 90 2C, e izquierda y derecha para el modelo 90 3C.
- Interior en **vermiculita de alta densidad**.
- Control de aire primario y secundario.
- **Potenciómetro táctil** de 5 velocidades (nuevo diseño) con **mando a distancia**.
- **Turbinas silenciosas tangenciales centrígufas 120m³/h**.
- Termostato de seguridad.
- Salida de humos superior **Ø 200 mm**.
- **Marco** de serie de 6 lados y **25 mm** para modelo Panoramic 90 2C.
- **Marco** de serie de 8 lados y **25 mm** para modelo Panoramic 90 3C.
- **Alto** grado de **eficiencia**.
- **Amplia** superficie de **visión de fuego**.
- Apto para **viviendas de bajo consumo**.

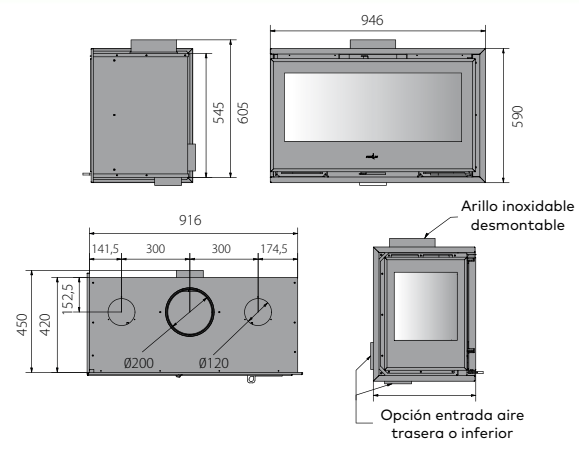

PANORAMIC **90** 2C

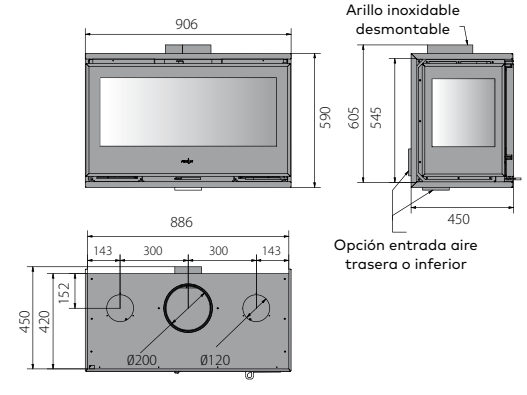

PANORAMIC **90** 3C

Panoramic 70 | 90

2C | 3C LEÑERO

PANORAMIC **70** 3C
Leñero

A

PANORAMIC **70** 2C
Leñero

A+

Disponible con ventana derecha o izquierda.

PANORAMIC **90** 2C
Leñero

A+

Disponible con ventana derecha o izquierda.

PANORAMIC **90** 3C
Leñero

A

PANORAMIC **70** 2C **Leñero**

kW Total	10,6 kW	85,05 %	Interior mm: **A** 637 **B** 335 **C** 338
kW Nominal	9 kW	345 m³	Exterior mm: **A** 743 **B** 431 **C** 936
kg	107 kg		

PANORAMIC **70** 3C **Leñero**

kW Total	10,6 kW	85,05 %	Interior mm: **A** 637 **B** 335 **C** 338
kW Nominal	9 kW	345 m³	Exterior mm: **A** 717 **B** 431 **C** 936
kg	107 kg		

PANORAMIC **90** 2C **Leñero**

kW Total	13,1 kW	85,16 %	Interior mm: **A** 818 **B** 335 **C** 338
kW Nominal	11,1 kW	420 m³	Exterior mm: **A** 924 **B** 431 **C** 933
kg	131 kg		

PANORAMIC **90** 3C **Leñero**

kW Total	13,1 kW	85,16 %	Interior mm: **A** 818 **B** 335 **C** 338
kW Nominal	11,1 kW	420 m³	Exterior mm: **A** 898 **B** 431 **C** 938
kg	131 kg		

- **Insertable** de leña fabricado con **acero** al carbono.
- **Triple combustión**.
- **Cristal serigrafiado**.
- Sistema de cristal limpio.
- **Cristal lateral** con opción izquierda o derecha para el modelo 70 2C y 90 2C, e izquierda y derecha para el modelo 70 3C y 90 3C.
- Interior en **vermiculita de alta densidad**.
- Control de aire primario y secundario.
- **Potenciómetro táctil** de 5 velocidades (nuevo diseño) con **mando a distancia**.
- **Turbinas silenciosas tangenciales centrígufas 120m³/h**.
- Termostato de seguridad.
- Salida de humos superior **Ø 150 mm** para Panoramic 70 y de **Ø 200** para Panoramic 90.
- **Alto** grado de **eficiencia**.
- **Amplia** superficie de **visión de fuego**.
- Apto para **viviendas de bajo consumo**.

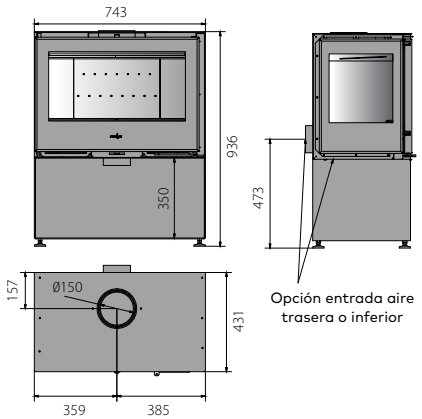

PANORAMIC **70** 2C **Leñero**

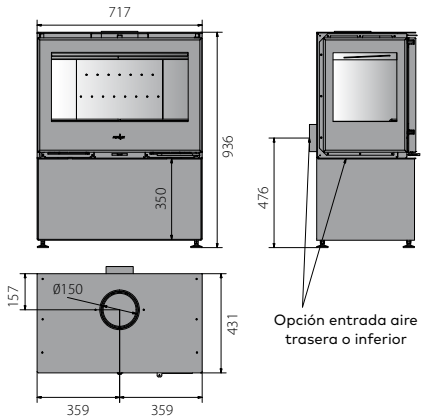

PANORAMIC **70** 3C **Leñero**

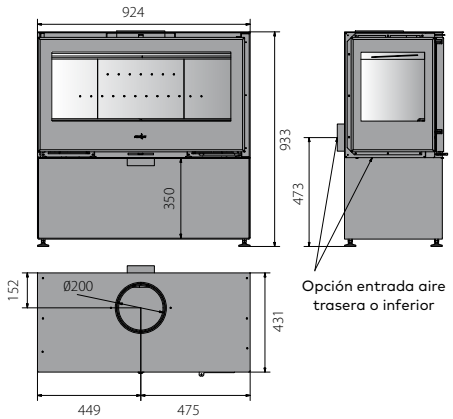

PANORAMIC **90** 2C **Leñero**

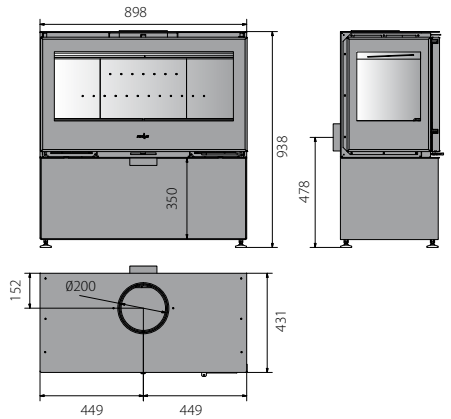

PANORAMIC **90** 3C **Leñero**

Panoramic 70 | 90

2C | 3C PATAS

PANORAMIC **70** 3C
Patas

A

Patas de madera

PANORAMIC **70** 2C
Patas

A+

Disponible con ventana derecha o izquierda.

PANORAMIC **90** 2C
Patas

A+

Disponible con ventana derecha o izquierda.

PANORAMIC **90** 3C
Patas

A

PANORAMIC **70** 2C **Patas**

kW Total	10,6 kW	85,05 %	Interior mm: A 637, B 335, C 338
kW Nominal	9 kW	345 m³	Exterior mm: A 771, B 431, C 738
kg	107 kg		

PANORAMIC **70** 3C **Patas**

kW Total	10,6 kW	85,05 %	Interior mm: A 637, B 335, C 338
kW Nominal	9 kW	345 m³	Exterior mm: A 745, B 431, C 738
kg	107 kg		

PANORAMIC **90** 2C **Patas**

kW Total	13,1 kW	85,16 %	Interior mm: A 818, B 335, C 338
kW Nominal	11,1 kW	420 m³	Exterior mm: A 952, B 431, C 738
kg	131 kg		

PANORAMIC **90** 3C **Patas**

kW Total	13,1 kW	85,16 %	Interior mm: A 818, B 335, C 338
kW Nominal	11,1 kW	420 m³	Exterior mm: A 926, B 431, C 738
kg	131 kg		

- **Insertable** de leña fabricado con **acero** al carbono.
- **Triple combustión**.
- **Cristal serigrafiado**.
- Sistema de cristal limpio.
- **Cristal lateral** con opción izquierda o derecha para el modelo 70 2C y 90 2C, e izquierda y derecha para el modelo 70 3C y 90 3C.
- Interior en **vermiculita de alta densidad**.
- Control de aire primario y secundario.
- **Potenciómetro táctil** de 5 velocidades (nuevo diseño) con **mando a distancia**.
- **Turbinas silenciosas tangenciales centrígufas 120m³/h**.
- Termostato de seguridad.
- Salida de humos superior **Ø 150 mm** para Panoramic 70 y de **Ø 200** para Panoramic 90.
- **Alto** grado de **eficiencia**.
- **Amplia** superficie de **visión de fuego**.
- Apto para **viviendas de bajo consumo**.

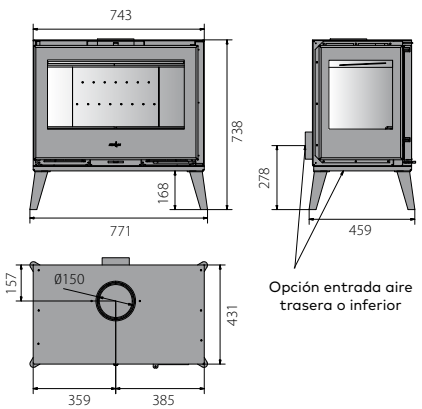

PANORAMIC **70** 2C **Patas**

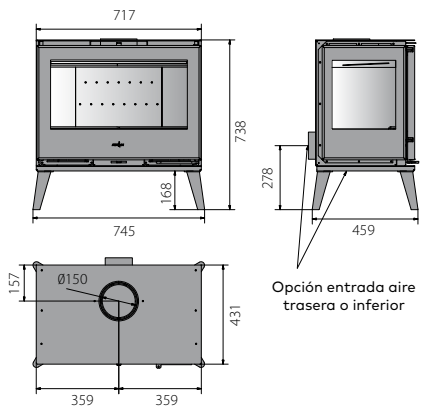

PANORAMIC **70** 3C **Patas**

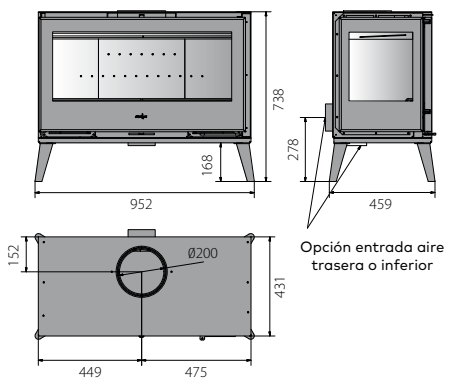

PANORAMIC **90** 2C **Patas**

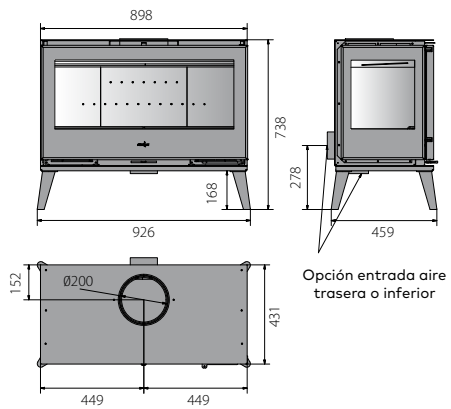

PANORAMIC **90** 3C **Patas**

Panoramic 70 | 90

2C | 3C PIE CENTRAL

PANORAMIC **70** 3C
Pie Central

PANORAMIC **70** 2C
Pie Central

A+

Disponible con ventana derecha o izquierda.

PANORAMIC **90** 2C
Pie Central

A+

Disponible con ventana derecha o izquierda.

PANORAMIC **90** 3C
Pie Central

A

PANORAMIC **70** 2C **Pie Central**

kW Total	10,6 kW	85,05 %	Interior mm: A 637, B 335, C 338
kW Nominal	9 kW	345 m³	Exterior mm: A 743, B 431, C 908
kg	107 kg		

PANORAMIC **70** 3C **Pie Central**

kW Total	10,6 kW	85,05 %	Interior mm: A 637, B 335, C 338
kW Nominal	9 kW	345 m³	Exterior mm: A 717, B 431, C 908
kg	107 kg		

PANORAMIC **90** 2C **Pie Central**

kW Total	13,1 kW	85,16 %	Interior mm: A 818, B 335, C 338
kW Nominal	11,1 kW	420 m³	Exterior mm: A 924, B 431, C 908
kg	131 kg		

PANORAMIC **90** 3C **Pie Central**

kW Total	13,1 kW	85,16 %	Interior mm: A 818, B 335, C 338
kW Nominal	11,1 kW	420 m³	Exterior mm: A 898, B 431, C 908
kg	131 kg		

- **Insertable** de leña fabricado con **acero** al carbono.
- **Triple combustión**.
- **Cristal serigrafiado**.
- Sistema de cristal limpio.
- **Cristal lateral** con opción izquierda o derecha para el modelo 70 2C y 90 2C, e izquierda y derecha para el modelo 70 3C y 90 3C.
- Interior en **vermiculita de alta densidad**.
- Control de aire primario y secundario.
- **Potenciómetro táctil** de 5 velocidades (nuevo diseño) con **mando a distancia**.
- **Turbinas silenciosas tangenciales centrígufas 120m³/h**.
- Termostato de seguridad.
- Salida de humos superior **Ø 150 mm** para Panoramic 70 y de **Ø 200** para Panoramic 90.
- **Alto** grado de **eficiencia**.
- **Amplia** superficie de **visión de fuego**.
- Apto para **viviendas de bajo consumo**.

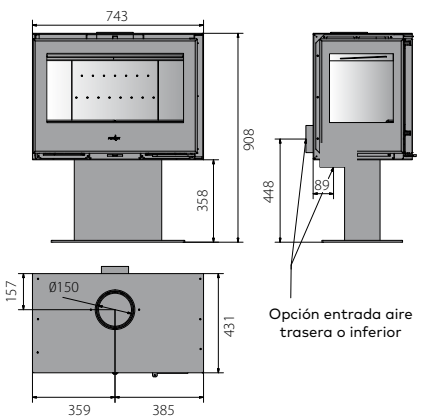

PANORAMIC **70** 2C **Pie Central**

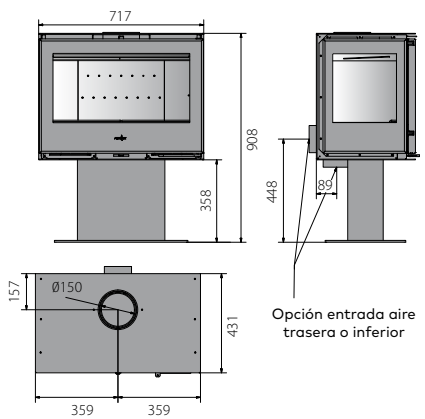

PANORAMIC **70** 3C **Pie Central**

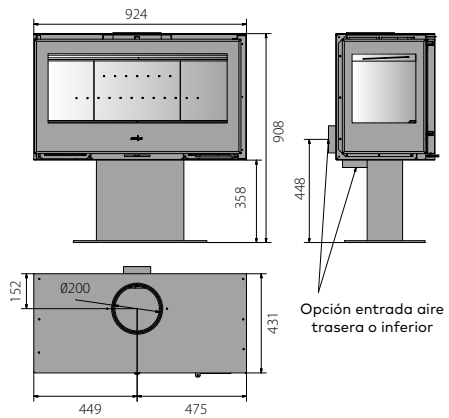

PANORAMIC **90** 2C **Pie Central**

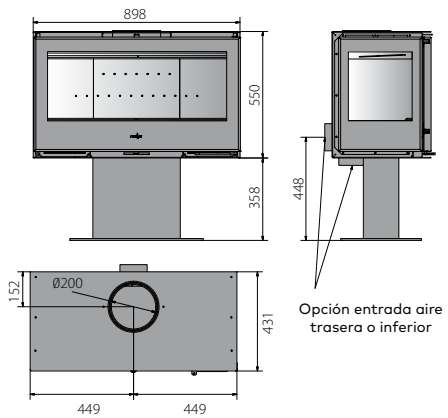

PANORAMIC **90** 3C **Pie Central**

Panoramic 70

2C | 3C SUSPENDIDA

A — PANORAMIC **70** 3C **Suspendida**

A+ — PANORAMIC **70** 2C **Suspendida**

Disponible con ventana derecha o izquierda.

PANORAMIC **70** 2C **Suspendida**

kW Total	10,6 kW		85,05 %	Interior mm	A 637 B 335 C 338
kW Nominal	9 kW		345 m³	Exterior mm	A 743 B 476 C 550
kg	107 kg				

PANORAMIC **70** 3C **Suspendida**

kW Total	10,6 kW		85,05 %	Interior mm	A 637 B 335 C 338
kW Nominal	9 kW		345 m³	Exterior mm	A 717 B 431 C 550
kg	107 kg				

- **Insertable** de leña fabricado con **acero** al carbono.
- **Triple combustión**.
- **Cristal serigrafiado**.
- Sistema de cristal limpio.
- **Cristal lateral** con opción izquierda o derecha para el modelo 70 2C y 90 2C, e izquierda y derecha para el modelo 70 3C y 90 3C.
- Interior en **vermiculita de alta densidad**.
- Control de aire primario y secundario.
- **Potenciómetro táctil** de 5 velocidades (nuevo diseño) con **mando a distancia**.
- **Turbinas silenciosas tangenciales centrífugas 120m³/h**.
- Termostato de seguridad.
- Salida de humos superior **Ø 150 mm**.
- **Alto** grado de **eficiencia**.
- **Amplia** superficie de **visión de fuego**.
- Apto para **viviendas de bajo consumo**.

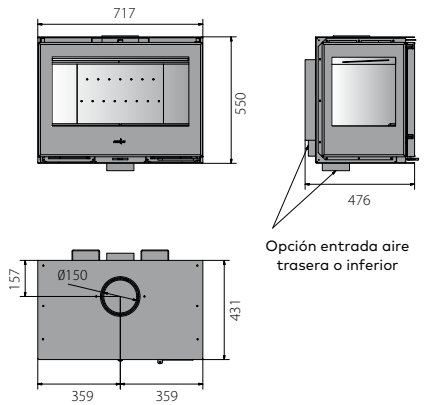

PANORAMIC **70** 3C **Suspendida**

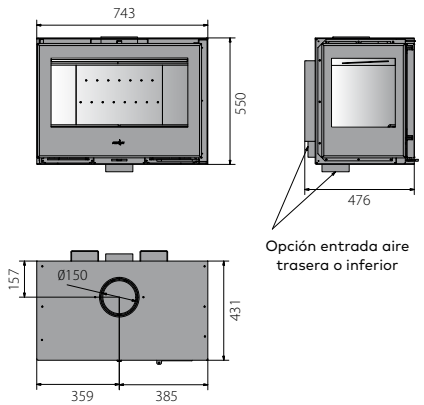

PANORAMIC **70** 2C **Suspendida**

Panoramic 90

2C | 3C SUSPENDIDA

PANORAMIC **90** 3C
Suspendida

DM 2017 186

ecodesign 2022

A

A+

Disponible con ventana derecha o izquierda.

PANORAMIC **90** 2C
Suspendida

PANORAMIC **90** 2C **Suspendida**

kW Total	13,1 kW	85,16 %	Interior mm: **A** 818 **B** 335 **C** 338
kW Nominal	11,1 kW	420 m³	Exterior mm: **A** 924 **B** 431 **C** 550
kg	131 kg		

PANORAMIC **90** 3C **Suspendida**

kW Total	13,1 kW	85,16 %	Interior mm: **A** 818 **B** 335 **C** 338
kW Nominal	11,1 kW	420 m³	Exterior mm: **A** 898 **B** 431 **C** 550
kg	131 kg		

- **Insertable** de leña fabricado con **acero** al carbono.
- **Triple combustión.**
- **Cristal serigrafiado.**
- Sistema de cristal limpio.
- **Cristal lateral** con opción izquierda o derecha para el modelo 70 2C y 90 2C, e izquierda y derecha para el modelo 70 3C y 90 3C.
- Interior en **vermiculita de alta densidad.**
- Control de aire primario y secundario.
- **Potenciómetro táctil** de 5 velocidades (nuevo diseño) con **mando a distancia.**
- **Turbinas silenciosas tangenciales centrígufas 120m³/h.**
- Termostato de seguridad.
- Salida de humos superior **Ø 200 mm.**
- **Alto** grado de **eficiencia.**
- **Amplia** superficie de **visión de fuego.**
- Apto para **viviendas de bajo consumo.**

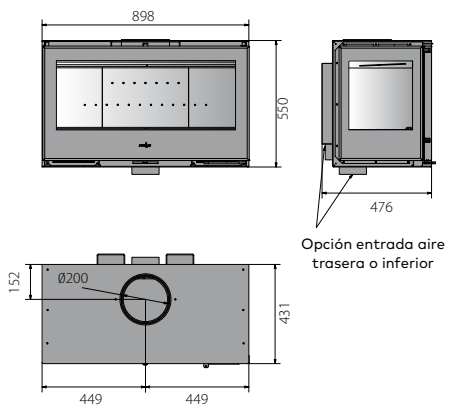

PANORAMIC **90** 3C **Suspendida**

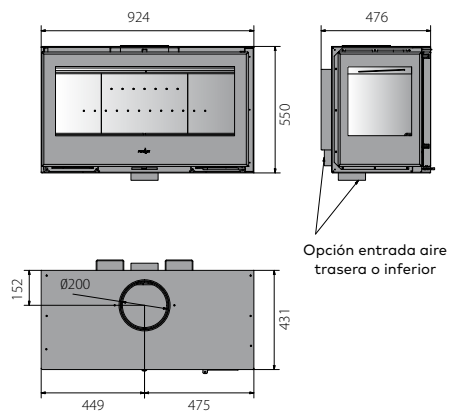

PANORAMIC **90** 2C **Suspendida**

F 800 | 900 | 1000 | 1100

gama f

F **800**

F **900**

DM 2017 186

ECODESIGN 2022

A+

F **1100**

F **1000**

gama f

F **800**

kW Total	9,4 kW	85,92 %	Interior mm: **A** 684 **B** 348 **C** 384
kW Nominal	8,1 kW	300 m³	Exterior mm: **A** 802 **B** 493 **C** 681
kg	118 kg		

F **900**

kW Total	11,8 kW	85,71 %	Interior mm: **A** 784 **B** 348 **C** 384
kW Nominal	10 kW	375 m³	Exterior mm: **A** 902 **B** 493 **C** 681
kg	128 kg		

- **Insertable** de leña fabricado con **acero** al carbono.
- **Triple combustión**.
- **Cristal serigrafiado**.
- Sistema de cristal limpio.
- Interior en **cerámica blanca refractaria de alta resistencia**.
- Control de aire primario y secundario.
- **Potenciómetro táctil** de 5 velocidades (nuevo diseño) con **mando a distancia**.
- **Turbinas silenciosas tangenciales centrífugas 120m³/h**.
- Termostato de seguridad.
- Salida de humos superior de **Ø 150 mm** para el modelo F800. Para el modelo F900, F1000 y F1100: **Ø 200 mm**.
- **Marco** de serie de 4 lados y **40 mm**.
- **Alto** grado de **eficiencia**.
- **Amplia** superficie de **visión de fuego**.
- Apto para **viviendas de bajo consumo**.

F **1000**

kW Total	14,1 kW	85,13 %	Interior mm: **A** 884 **B** 348 **C** 424
kW Nominal	12 kW	450 m³	Exterior mm: **A** 1002 **B** 493 **C** 721
kg	153 kg		

F **1100**

kW Total	16,5 kW	85,64 %	Interior mm: **A** 984 **B** 348 **C** 424
kW Nominal	14,1 kW	540 m³	Exterior mm: **A** 1102 **B** 493 **C** 721
kg	170 kg		

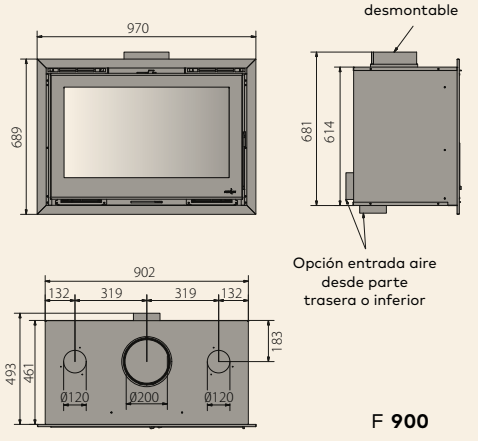

F **900**

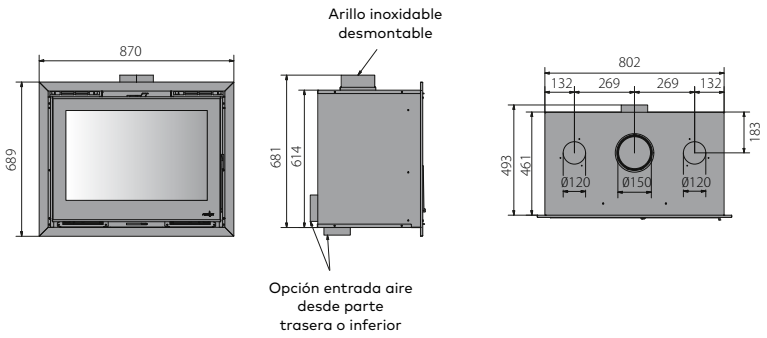

F **800**

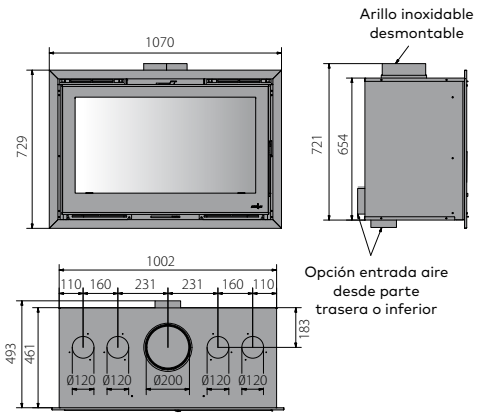

F **1000**

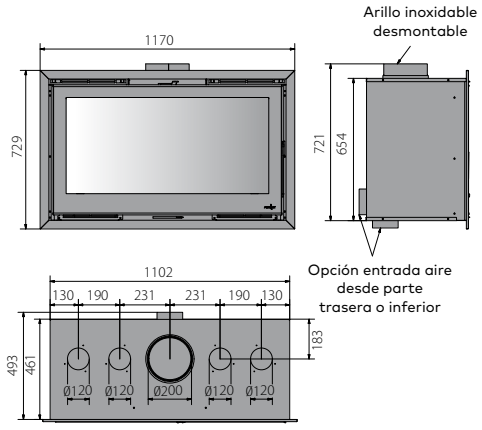

F **1100**

Siris

siris

A

Opcional: marco de 3 lados de 3 cm.

kW Total 15,9 kW

kW Nominal 12,4 kW

kg 140,5 kg

m³ 323 m³

78,2 %

Interior mm: A 622, B 294, C 311

Exterior mm: A 687, B 465, C 561

- **Insertable** de leña en **hierro fundido**.
- Sistema de cristal limpio.
- **Interior de hierro fundido**.
- Control de aire primario
- **Dos turbinas silenciosas**.
- Interruptor de 3 posiciones.
- Termostato de seguridad.
- **Sistema de doble combustión**.
- Salida de humos superior de **Ø 200 mm**.

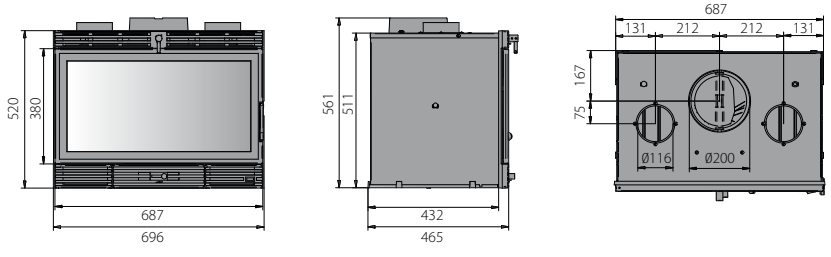

Iron

iron

A

Opcional: marco de 3 lados de 3 cm.

kW Total 15,9 kW

kW Nominal 12,4 kW

kg 140,5 kg

m³ 323 m³

78,2 %

Interior mm: A 622, B 294, C 365

Exterior mm: A 687, B 465, C 617

- **Insertable** de leña en **hierro fundido**.
- Sistema de cristal limpio.
- **Interior de hierro fundido**.
- Control de aire primario
- **Dos turbinas silenciosas**.
- Interruptor de 3 posiciones.
- Termostato de seguridad.
- **Sistema de doble combustión**.
- Salida de humos superior de **Ø 200 mm**.

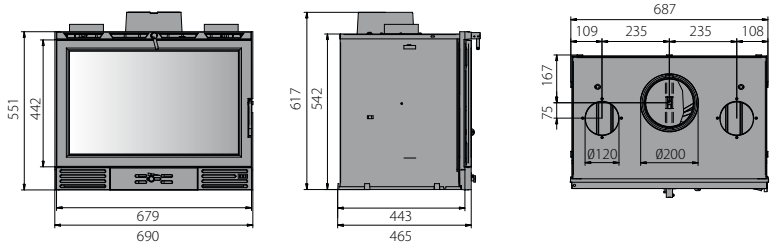

Kalio

kalio

A

kW Total	15,9 kW
kW Nominal	12,4 kW
kg	141 kg
m³	323 m³
	78,2 %
Interior mm	**A** 622 **B** 294 **C** 365
Exterior mm	**A** 716 **B** 489 **C** 614

· **Insertable** de leña en **hierro fundido**.
· **Cristal serigrafiado**.
· Sistema de cristal limpio.
· Puerta de **cristal serigrafiado**.
· **Interior de hierro fundido**.
· Control de aire primario.
· **Dos turbinas silenciosas**.
· Interruptor de 3 posiciones.
· Termostato de seguridad.
· **Sistema de doble combustión**.
· Salida de humos superior de **Ø 200 mm**.
· Marco de 4 lados de 5 cm.

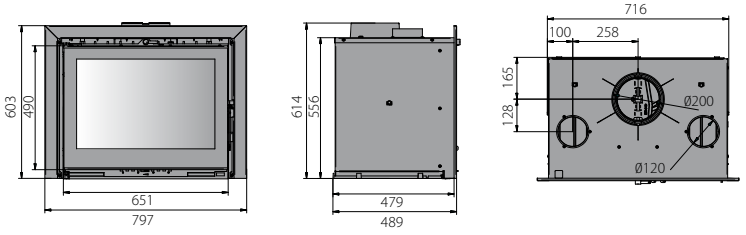

Milos

milos

A

Opcional: marco de 3 lados de 3 cm.

kW Total	15,9 kW
kW Nominal	12,4 kW
kg	142 kg
m³	323 m³
	78,2 %
Interior mm	**A** 622 **B** 294 **C** 365
Exterior mm	**A** 798 **B** 478 **C** 616

· **Insertable** de leña en **hierro fundido**.
· Sistema de cristal limpio.
· **Interior de hierro fundido**.
· Control de aire primario
· **Dos turbinas silenciosas**.
· Interruptor de 3 posiciones.
· Termostato de seguridad.
· **Sistema de doble combustión**.
· Salida de humos superior de **Ø 200 mm**.

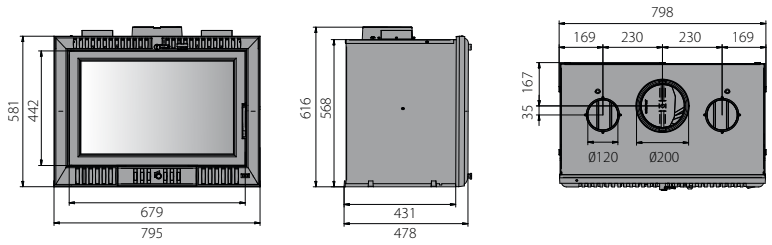

Afar

Cuerpo de fundición

AFAR LEÑERO

AFAR PATAS

AFAR PIE CENTRAL

kW Total	15,9 kW
kW Nominal	12,4 kW
kg	Leñero 214 kg Patas 193 kg Pie central 210 kg
	78,2 %
Interior mm	**A** 603 **B** 335 **C** 379
m³	323 m³

- **Insertable** de leña en **hierro fundido.**
- Sistema de cristal limpio.
- **Interior de hierro fundido**.
- Control de aire primario
- **Dos turbinas silenciosas**.
- Interruptor de 3 posiciones.
- Termostato de seguridad.
- **Sistema de doble combustión**.
- Salida de humos superior de **Ø 200 mm**.

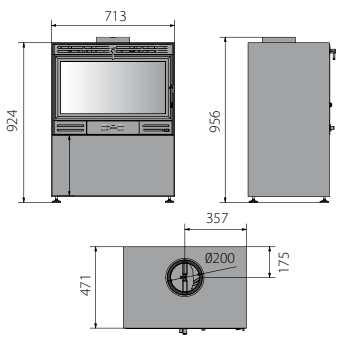

AFAR LEÑERO

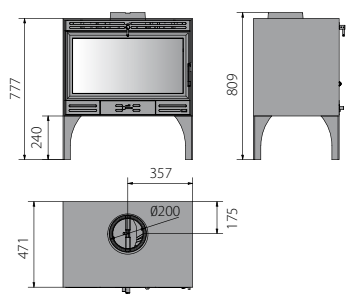

AFAR PATAS

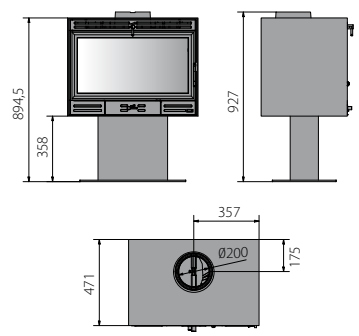

AFAR PIE CENTRAL

Enya 49

PATAS

DM 2017 186

ecodesign 2022

A+

kW Total	8,2 kW
kW Nominal	6,4 kW
kg	135 kg
m³	230 m³
	85,16 %
Interior mm	A 554 B 367 C 246
Exterior mm	A 698 B 482 C 753

- **Insertable** de leña **con revestimiento** fabricado con **acero** al carbono.
- **Doble combustión**.
- **Cristal serigrafiado**.
- Sistema de cristal limpio.
- Interior en **vermiculita de alta densidad**.
- Control de aire primario y secundario.
- Salida de humos superior **Ø 150 mm**.
- Toma de aire con opción de trasera o por abajo.
- Apto para **viviendas de bajo consumo**.

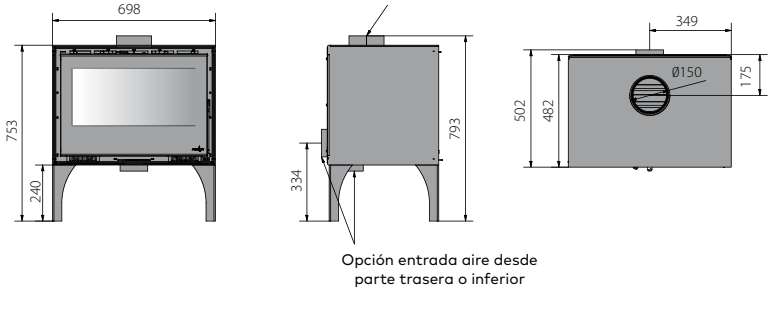

Enya 80

PATAS

DM 2017 186

ecodesign 2022

A+

Patas de madera

kW Total	9,6 kW
kW Nominal	7,5 kW
kg	155 kg
m³	275 m³
	86,10 %
Interior mm	A 554 B 367 C 246
Exterior mm	A 798 B 488 C 751

- **Insertable** de leña **con revestimiento** fabricado con **acero** al carbono.
- **Doble combustión**.
- **Cristal serigrafiado**.
- Sistema de cristal limpio.
- Interior en **vermiculita de alta densidad**.
- Control de aire primario y secundario.
- Salida de humos superior **Ø 150 mm**.
- Toma de aire con opción de trasera o por abajo.
- Apto para **viviendas de bajo consumo**.

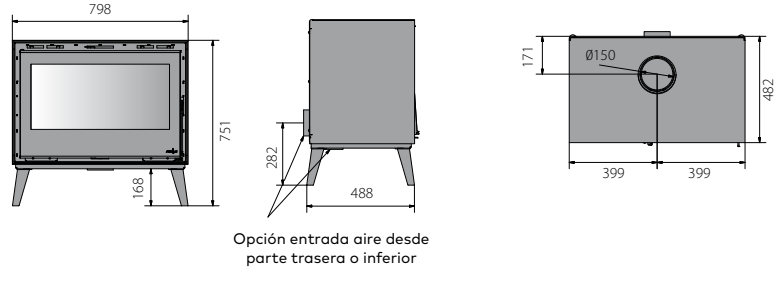

Enya 49

SUSPENDIDO

ENYA **49**
Suspendido

kW Total	8,2 kW	85,16 %	Interior mm	**A** 554	
				B 367	
				C 246	
kW Nominal	6,4 kW	230 m³	Exterior mm	**A** 698	
				B 482	
				C 563	
kg	134 kg				

- **Insertable** de leña **con revestimiento** fabricado con **acero** al carbono.
- **Doble combustión**.
- **Cristal serigrafiado**.
- Sistema de cristal limpio.
- Interior en **vermiculita de alta densidad**.
- Control de aire primario y secundario.
- Salida de humos superior **Ø 150 mm**. Para el modelo 90 y 100: **Ø 200 mm**.
- Toma de aire con opción de trasera o por abajo.
- Apto para **viviendas de bajo consumo**.

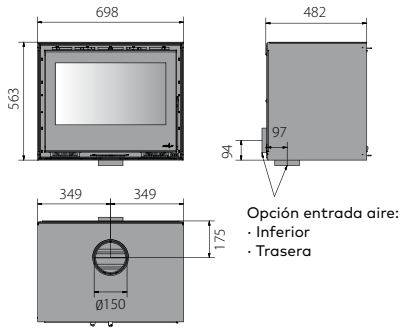

ENYA **49 Suspendido**

Enya 80 | 90 | 100

SUSPENDIDO

enya

ENYA **80**
Suspendido

ENYA **90**
Suspendido

ENYA **100**
Suspendido

El modelo SUSPENDIDO se suministra en 4 versiones diferentes: ENYA 49, ENYA 80, ENYA 90 y ENYA 100.

enya

ENYA **80 Suspendido**

kW Total	9,6 kW	86,10 %	Interior mm	**A** 654 **B** 367 **C** 296
kW Nominal	7,5 kW	275 m³	Exterior mm	**A** 798 **B** 482 **C** 563
kg	155 kg			

- **Insertable** de leña **con revestimiento** fabricado con **acero** al carbono.
- **Doble combustión**.
- **Cristal serigrafiado**.
- Sistema de cristal limpio.
- Interior en **vermiculita de alta densidad**.
- Control de aire primario y secundario.
- Salida de humos superior **Ø 150 mm**. Para el modelo 90 y 100: **Ø 200 mm**.
- Toma de aire con opción de trasera o por abajo.
- Apto para **viviendas de bajo consumo**.

ENYA **90 Suspendido**

kW Total	11 kW	85,72 %	Interior mm	**A** 754 **B** 367 **C** 296
kW Nominal	8,7 kW	320 m³	Exterior mm	**A** 898 **B** 482 **C** 563
kg	169 kg			

ENYA **100 Suspendido**

kW Total	12,5 kW	85,28 %	Interior mm	**A** 854 **B** 367 **C** 296
kW Nominal	9,5 kW	350 m³	Exterior mm	**A** 998 **B** 482 **C** 563
kg	187 kg			

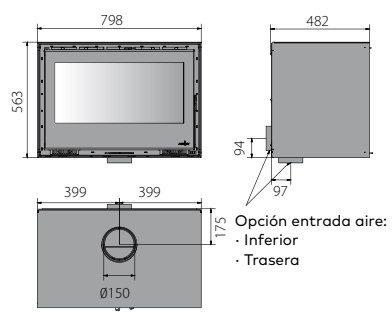

ENYA **80 Suspendido**

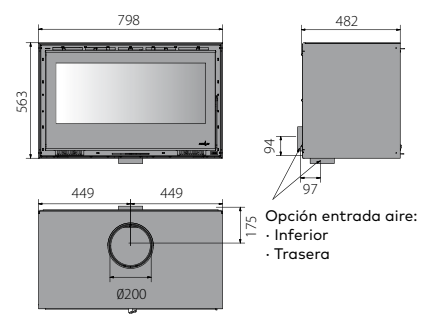

ENYA **90 Suspendido**

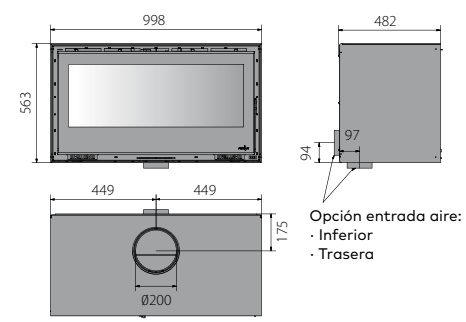

ENYA **100 Suspendido**

Enya 49 | 80 | 90 | 100

LEÑERO

enya

ENYA **49**
Leñero

ENYA **80**
Leñero

ENYA **90**
Leñero

ENYA **100**
Leñero

El modelo LEÑERO se suministra en 4 versiones diferentes: ENYA 49, ENYA 80, ENYA 90 y ENYA 100.

enya

ENYA **49 Leñero**

kW Total	8,2 kW	85,16 %	Interior mm	A 554 B 367 C 246
kW Nominal	6,4 kW	230 m³	Exterior mm	A 698 B 482 C 904
kg	161 kg			

ENYA **80 Leñero**

kW Total	9,6 kW	86,10 %	Interior mm	A 654 B 367 C 296
kW Nominal	7,5 kW	275 m³	Exterior mm	A 798 B 482 C 904
kg	185 kg			

ENYA **90 Leñero**

kW Total	11 kW	85,72 %	Interior mm	A 754 B 367 C 296
kW Nominal	8,7 kW	320 m³	Exterior mm	A 898 B 482 C 954
kg	202 kg			

ENYA **100 Leñero**

kW Total	12,5 kW	85,28 %	Interior mm	A 854 B 367 C 296
kW Nominal	9,5 kW	350 m³	Exterior mm	A 998 B 482 C 954
kg	222 kg			

- **Insertable** de leña **con revestimiento** fabricado con **acero** al carbono.
- **Doble combustión**.
- **Cristal serigrafiado**.
- Sistema de cristal limpio.
- Interior en **vermiculita de alta densidad**.
- Control de aire primario y secundario.
- Salida de humos superior **Ø 150 mm**. Para el modelo 90 y 100: **Ø 200 mm**.
- Toma de aire con opción de trasera o por abajo.
- Apto para **viviendas de bajo consumo**.

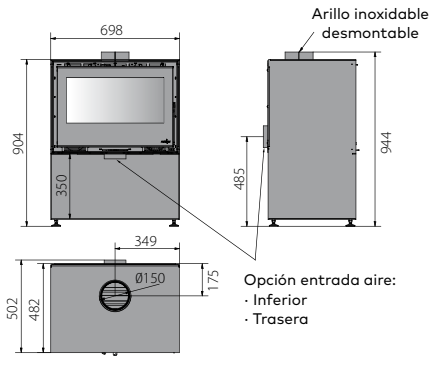

ENYA **49 Leñero**

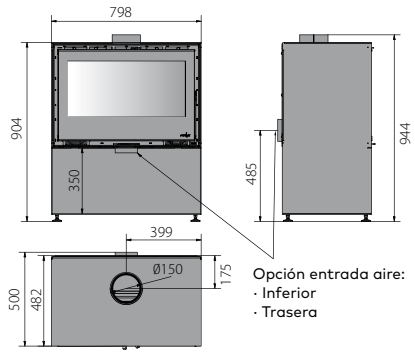

ENYA **80 Leñero**

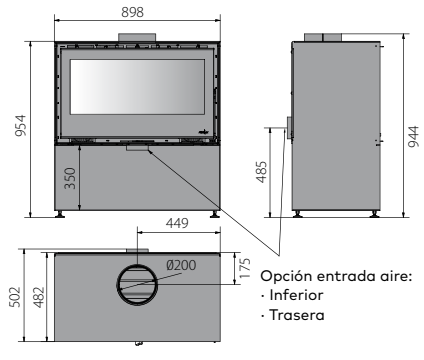

ENYA **90 Leñero**

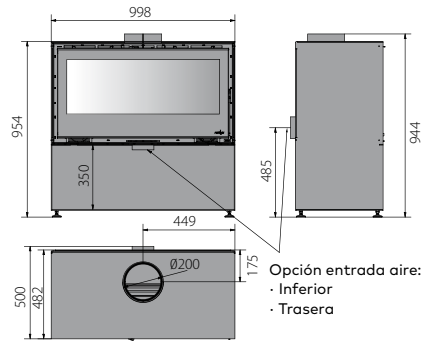

ENYA **100 Leñero**

Enya 49 | 80 | 90 | 100

PIE CENTRAL

ENYA **100**
Pie Central

ENYA **49**
Pie Central

ENYA **80**
Pie Central

ENYA **90**
Pie Central

El modelo PIE CENTRAL se suministra en 4 versiones diferentes: ENYA 49, ENYA 80, ENYA 90 y ENYA 100.

- **Insertable** de leña **con revestimiento** fabricado con **acero** al carbono.
- **Doble combustión**.
- **Cristal serigrafiado**.
- Sistema de cristal limpio.
- Interior en **vermiculita de alta densidad**.
- Control de aire primario y secundario.
- Salida de humos superior **Ø 150 mm**. Para el modelo 90 y 100: **Ø 200 mm**.
- Toma de aire con opción de trasera o por abajo.
- Apto para **viviendas de bajo consumo**.

ENYA **49 Pie Central**

kW Total	8,2 kW	85,16 %	Interior mm	A 554 B 367 C 246
kW Nominal	6,4 kW	230 m³	Exterior mm	A 698 B 482 C 871
kg	156 kg			

ENYA **80 Pie Central**

kW Total	9,6 kW	86,10 %	Interior mm	A 654 B 367 C 296
kW Nominal	7,5 kW	275 m³	Exterior mm	A 798 B 482 C 921
kg	177 kg			

ENYA **90 Pie Central**

kW Total	11 kW	85,72 %	Interior mm	A 754 B 367 C 296
kW Nominal	8,7 kW	320 m³	Exterior mm	A 898 B 482 C 921
kg	191 kg			

ENYA **100 Pie Central**

kW Total	12,5 kW	85,28 %	Interior mm	A 854 B 367 C 296
kW Nominal	9,5 kW	350 m³	Exterior mm	A 998 B 482 C 921
kg	209 kg			

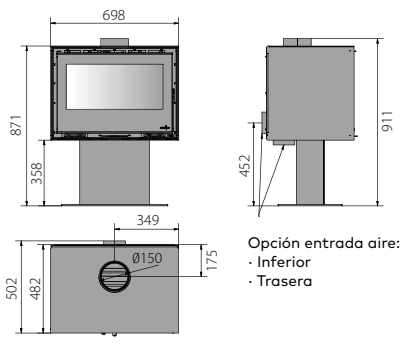

ENYA **49 Pie Central**

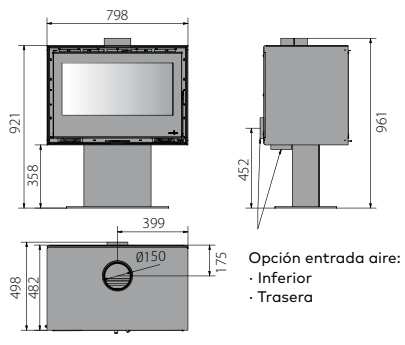

ENYA **80 Pie Central**

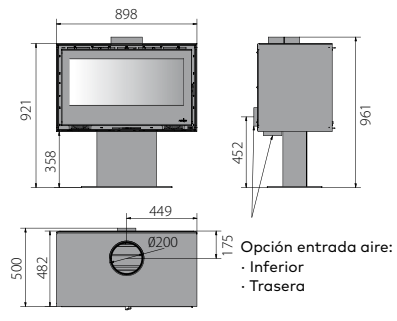

ENYA **90 Pie Central**

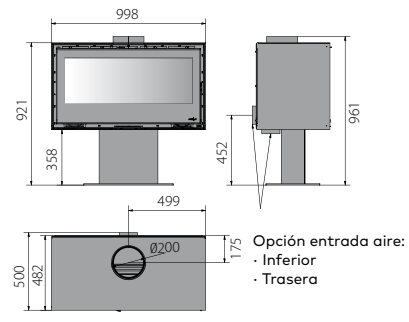

ENYA **100 Pie Central**

Dana

dana

DANA
Pie Central

DANA
Mueble

DANA
Patas

DANA **Pie Central**

kW Total 8,4 kW
kW Nominal 7,2 kW
kg 103 kg
m³ 250 m³

86,33 %
Interior mm: **A** 544 **B** 382 **C** 294
Exterior mm: **A** 620 **B** 468 **C** 791

- **Estufa** de leña en **acero** al carbono.
- Versiones en **Patas, Pie Central** y **Mueble**.
- Interior en **vermiculita de alta densidad**.
- **Doble combustión**.
- Sistema de **cristal limpio**.
- Control de aire primario y secundario.
- Salida de humos superior **Ø 150 mm**.
- Amplia cámara de combustión

DANA **Mueble**

kW Total 8,4 kW
kW Nominal 7,2 kW
kg 103 kg
m³ 250 m³

86,33 %
Interior mm: **A** 544 **B** 382 **C** 294
Exterior mm: **A** 620 **B** 468 **C** 807

DANA **Patas**

kW Total 8,4 kW
kW Nominal 7,2 kW
kg 103 kg
m³ 250 m³

86,33 %
Interior mm: **A** 544 **B** 382 **C** 294
Exterior mm: **A** 620 **B** 468 **C** 791

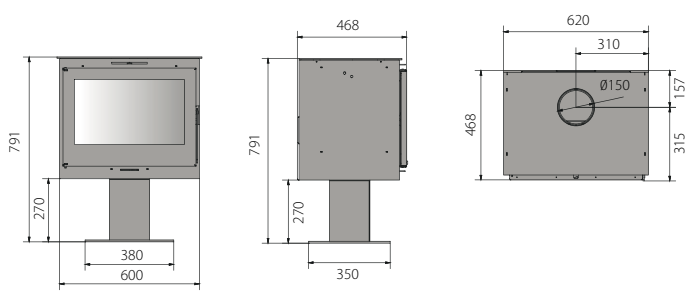

DANA **Pie Central**

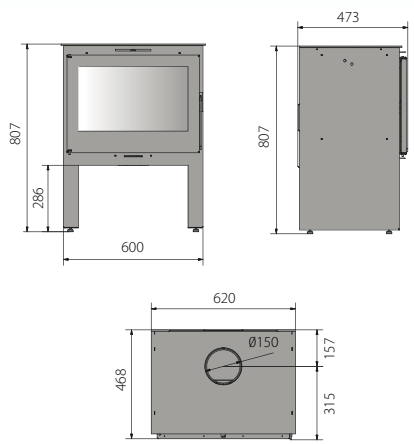

DANA **Mueble**

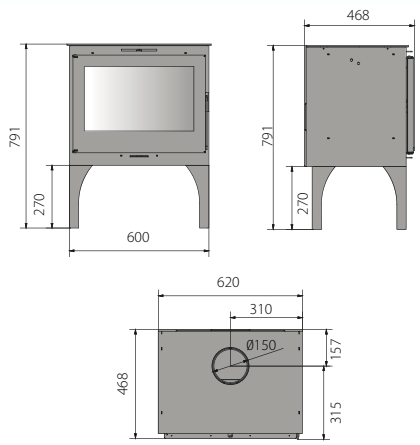

DANA **Patas**

K 80

K 80

Incluye marco de 4 lados de 4 cm y deflector de vermiculita.

Debe trabajar siempre con un circuito de radiadores o similar.

ecodesign 2022

A

kW Total	31,1 kW
kW Total AGUA	20,5 kW
kW Nominal	24,2 kW
kW Nominal AGUA	15,9 kW
	77,7 %
kg	237 kg
Interior mm	A 785 B 420 C 514
Exterior mm	A 917 B 666 C 1339
m³	630 m³
L	75 L

- **Termochimenea** de **acero** al carbono.
- **Cristal serigrafiado**.
- Sistema de cristal limpio.
- Control de aire primario y secundario.
- Deflector de **vermiculita**.
- **Sistema de doble combustión**.
- Salida de humos superior de **Ø 250 mm**.
- Toma aire trasera y lateral.
- Regulable en altura.
- Marco de 4 lados de 40 mm de serie.
- Diseñado para evitar la pérdida de carga.
- Apto para **viviendas de bajo consumo**.

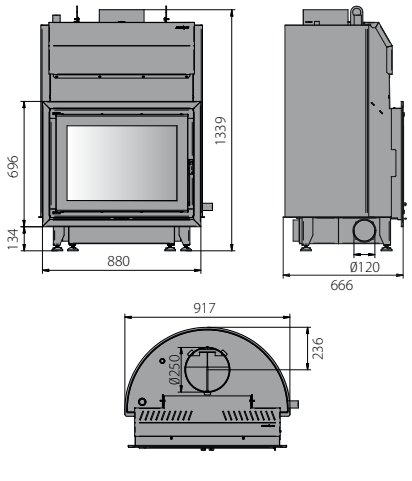

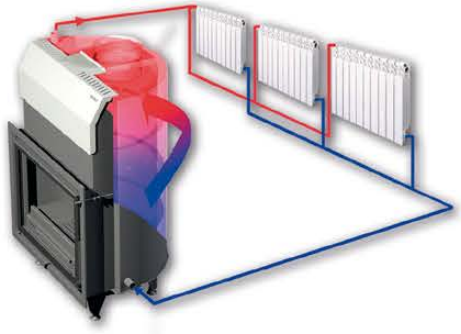

- Entrada y salida de agua 1" H.
- Sonda temperatura ½" H.
- Presión máxima de trabajo 2 bar.
- Obligatorio instalación válvula de descarga térmica 93 °C (no incluida).

K 100

K 100

Incluye marco de 4 lados de 4 cm y deflector de vermiculita.

Debe trabajar siempre con un circuito de radiadores o similar.

ecodesign 2022

A+

kW Total	45,9 kW
kW Total AGUA	20,5 kW
kW Nominal	38,5 kW
kW Nominal AGUA	16,9 kW
	83,8 %
kg	262 kg
Interior mm	A 1015 B 427 C 519
Exterior mm	A 1102 B 671 C 1192
m³	1001 m³
L	85 L

- **Termochimenea** de **acero** al carbono.
- **Cristal serigrafiado**.
- Sistema de cristal limpio.
- Control de aire primario y secundario.
- Deflector de **vermiculita**.
- **Sistema de doble combustión**.
- Salida de humos superior de **Ø 250 mm**.
- Toma aire trasera y lateral.
- Regulable en altura.
- Marco de 4 lados de 40 mm de serie.
- Diseñado para evitar la pérdida de carga.
- Apto para **viviendas de bajo consumo**.

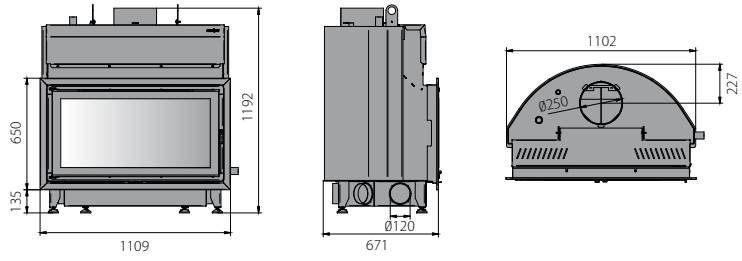

K 80

ESCAMOTEABLE

K 80

A

kW Total	31,1 kW
kW Total AGUA	20,5 kW
kW Nominal	24,2 kW
kW Nominal AGUA	15,9 kW
	77,7 %
kg	237 kg
Interior mm	A 785 B 420 C 514
Exterior mm	A 997 B 762 C 1486
m³	630 m³
L	75 L

- **Termochimenea** de **acero** al carbono.
- **Cristal serigrafiado**.
- Sistema de cristal limpio.
- Sistema de apertura de puerta deslizante vertical (guillotina)
- Sistema de apertura de puerta abatible para limpieza
- Control de aire primario y secundario.
- Deflector de **vermiculita**.
- **Sistema de doble combustión**.
- Salida de humos superior de **Ø 250 mm**.
- Toma aire trasera y lateral.
- Regulable en altura.
- Marco de 4 lados de 40 mm de serie.
- Diseñado para evitar la pérdida de carga.
- Apto para **viviendas de bajo consumo**.

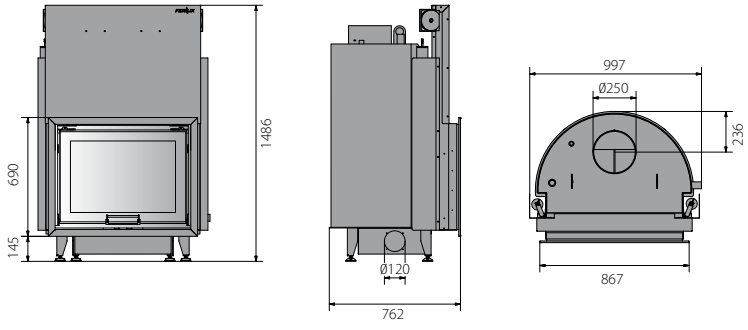

K 100

ESCAMOTEABLE

K 100

A+

kW Total	45,9 kW
kW Total AGUA	20,5 kW
kW Nominal	38,5 kW
kW Nominal AGUA	16,9 kW
	83,8 %
kg	262 kg
Interior mm	A 1015 B 427 C 519
Exterior mm	A 1091 B 766 C 1486
m³	1001 m³
L	85 L

- **Termochimenea** de **acero** al carbono.
- **Cristal serigrafiado**.
- Sistema de cristal limpio.
- Sistema de apertura de puerta deslizante vertical (guillotina)
- Sistema de apertura de puerta abatible para limpieza
- Control de aire primario y secundario.
- Deflector de **vermiculita**.
- **Sistema de doble combustión**.
- Salida de humos superior de **Ø 250 mm**.
- Toma aire trasera y lateral.
- Regulable en altura.
- Marco de 4 lados de 40 mm de serie.
- Diseñado para evitar la pérdida de carga.
- Apto para **viviendas de bajo consumo**.

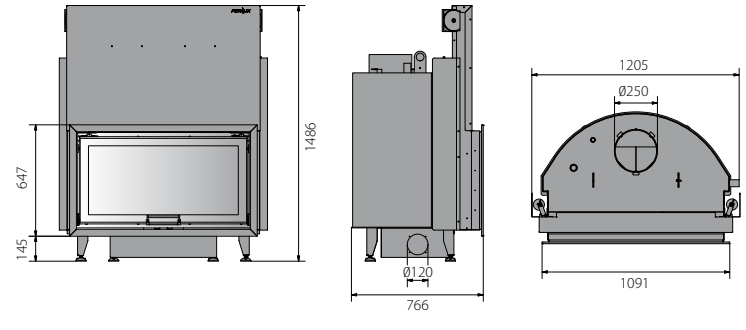

Forno

forno

VISTO

A

ENCASTRABLE

Horno desmontable en acero inoxidable con termómetro, bandeja GN 1/1, parrilla horno y parrilla asado (545x380 mm) incluidos.

LEÑERO

kW Total	18,6 kW	77,9 %	Exterior Visto mm: **A** 761 **B** 595 **C** 1123
kW Nominal	14,5 kW	Interior mm: **A** 633 **B** 504 **C** 342	Exterior Encastrable mm: **A** 742 **B** 566 **C** 1123
kg	210 kg 193 kg 238 kg	Horno mm: **A** 554 **B** 513 **C** 359	Exterior Leñero mm: **A** 761 **B** 595 **C** 1562
m³	378 m³		

- **Chimenea** en **acero** al carbono con horno de leña de acero inoxidable.
- Sistema de cristal limpio.
- Cámara de combustión en **vermiculita de alta densidad**.
- Control de aire primario y secundario.
- Incluye bandeja, parrilla horno y parrilla asado.
- **Sistema de doble combustión**.
- Salida de humos superior de **Ø 200 mm**.
- Opción visto y con leñero.
- Opción encastrable para insertar en obra.

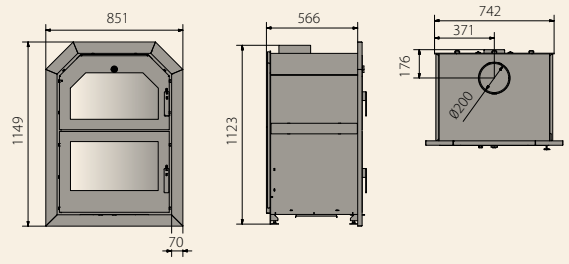

ENCASTRABLE

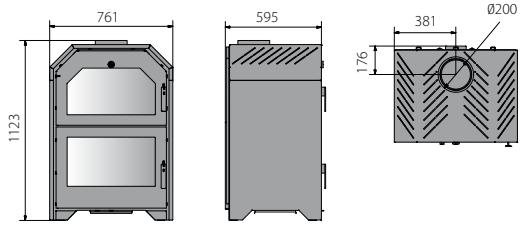

VISTO

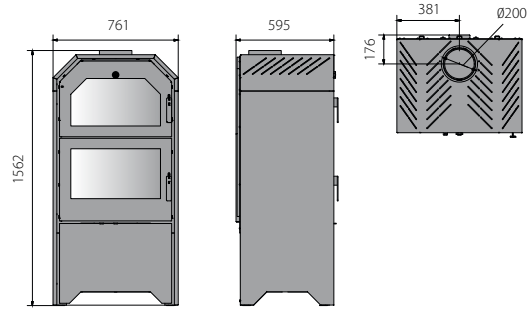

LEÑERO

Maro

maro

DM 2017 186

ecodesign 2022

A+

kW Total	8,4 kW
kW Nominal	7,2 kW
kg	178 kg
m³	250 m³
	86,33 %
Interior mm	A 544 / B 382 / C 294
HORNO Interior mm	A 478 / B 345 / C 220
Totales Exterior mm	A 620 / B 468 / C 1240

· **Horno** de leña en **acero** al carbono.

· Horno en acero inoxidable.

· Base de **ladrillo refractario**.

· **Desmontable** para limpieza del sistema de evacuación de humos.

· Interior en **vermiculita de alta densidad**.

· **Doble combustión**.

· Sistema de **cristal limpio**.

· Control de aire primario y secundario.

· Salida de humos superior **Ø 150 mm**.

· Incluye bandeja y parrilla de asado.

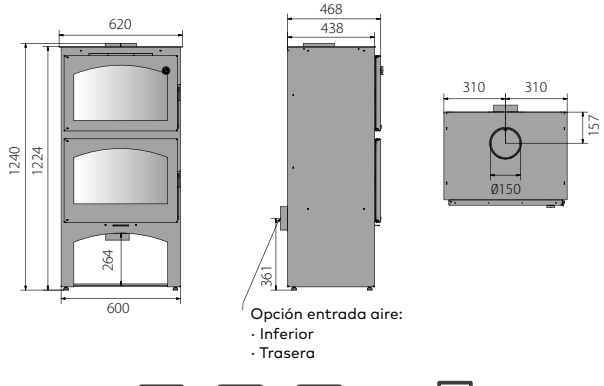

Istán

istán

DM 2017 186

ecodesign 2022

A+

kW Total	8,4 kW
kW Nominal	7,2 kW
kg	175 kg
m³	250 m³
	86,33 %
Interior mm	A 544 / B 382 / C 294
HORNO Interior mm	A 478 / B 345 / C 220
Totales Exterior mm	A 620 / B 468 / C 1240

· **Horno** de leña en **acero** al carbono.

· Horno en acero inoxidable.

· Base de **ladrillo refractario**.

· **Desmontable** para limpieza del sistema de evacuación de humos.

· Interior en **vermiculita de alta densidad**.

· **Doble combustión**.

· Sistema de **cristal limpio**.

· Control de aire primario y secundario.

· Salida de humos superior **Ø 150 mm**.

· Incluye bandeja y parrilla de asado.

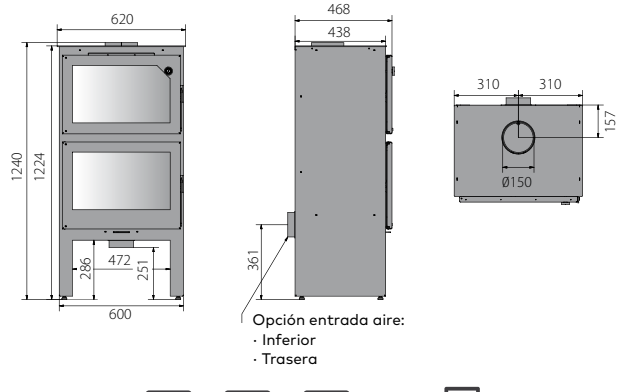

Darro

darro

DM 2017 186

ecodesign 2022

A+

kW Total	8,4 kW
kW Nominal	7,2 kW
kg	178 kg
m³	250 m³
	86,33 %
Interior mm	A 544 / B 382 / C 294
HORNO Interior mm	A 478 / B 345 / C 220
Totales Exterior mm	A 620 / B 468 / C 1106

· **Horno** de leña en **acero** al carbono.

· Horno en acero inoxidable.

· Base de **ladrillo refractario**.

· **Desmontable** para limpieza del sistema de evacuación de humos.

· Interior en **vermiculita de alta densidad**.

· **Doble combustión**.

· Sistema de **cristal limpio**.

· Control de aire primario y secundario.

· Salida de humos superior **Ø 150 mm**.

· Incluye bandeja y parrilla de asado.

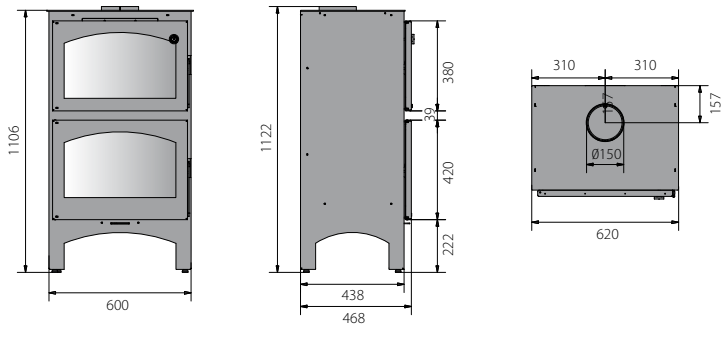

Gor

gor

DM 2017 186

ecodesign 2022

A+

kW Total	8,4 kW
kW Nominal	7,2 kW
kg	178 kg
m³	250 m³
	86,33 %
Interior mm	A 544 / B 382 / C 294
HORNO Interior mm	A 478 / B 345 / C 220
Totales Exterior mm	A 620 / B 468 / C 961

· **Horno** de leña en **acero** al carbono.

· Horno en acero inoxidable.

· Base de **ladrillo refractario**.

· **Desmontable** para limpieza del sistema de evacuación de humos.

· Interior en **vermiculita de alta densidad**.

· **Doble combustión**.

· Sistema de **cristal limpio**.

· Control de aire primario y secundario.

· Salida de humos superior **Ø 150 mm**.

· Incluye bandeja y parrilla de asado.

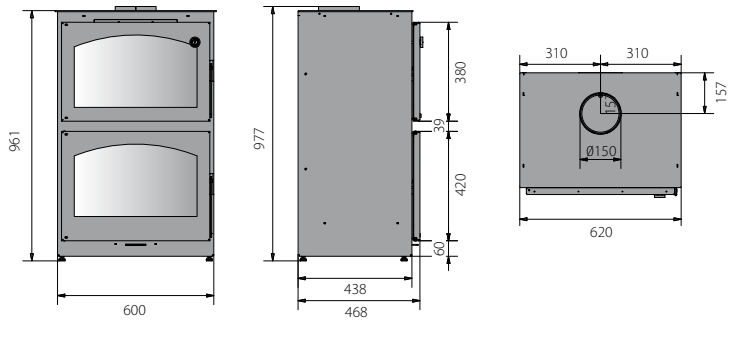

Patio

patio

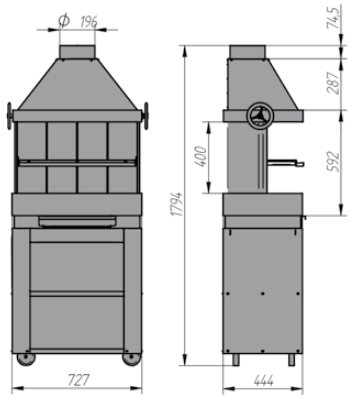

Combustible: Carbón vegetal
Combustível: Carvão vegetal
Fuel: Charcoal
Combustible: charbon de bois

kg 95,8 kg

Verbena

verbena

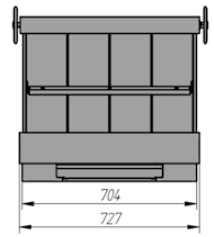

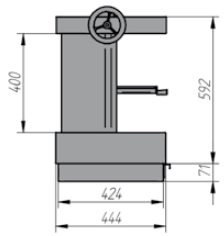

kg 59,1 kg

BARBACOAS

Fiesta

fiesta

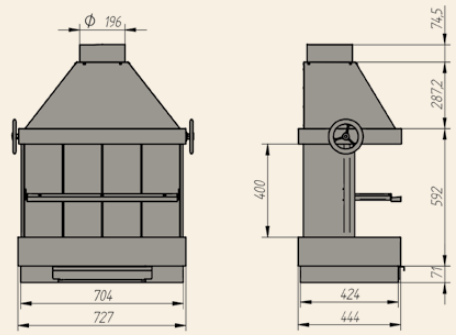

kg 60,8 kg

Jardín

jardín

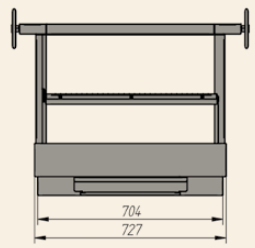

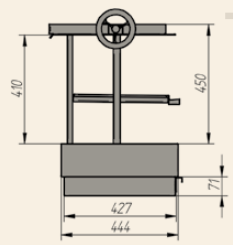

kg 56,6 kg

Serie S

serie S

· **Barbacoa** de leña fabricada en **acero** al carbono.

· Opcional instalación de puertas.

Serie Kind	Modelo Model	mm Exterior H1	H2	L1	P1	P2	mm Interior H3	L2	Prof. Depth	ø	kg
S	70	1170	578	780	594	78	538	700	460	200	99,6
	80	1244	641	870	594	78	598	790	460	250	112,5
	100	1407	691	1080	659	78	648	1000	523	300	165,8

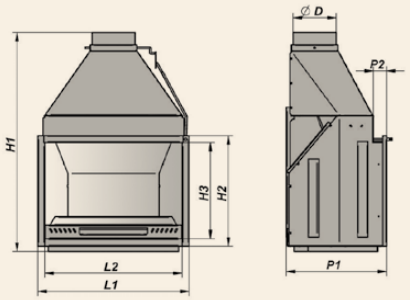

Practic 80

Horno desmontable en acero inoxidable con termómetro, bandeja, parrilla horno y parrilla asado incluidas.

practic 80

BARBACOAS

Interior mm
A 785 x **B** 503 x **C** 516

Horno mm
A 593 x **B** 440 x **C** 223

230 kg

· **Barbacoa** en **acero** al carbono para interiores.

· Doble puerta.

· Sistema de cristal limpio.

· Incluye bandeja, parrilla horno y parrilla asado.

· Salida de humos superior de **Ø 250 mm**.

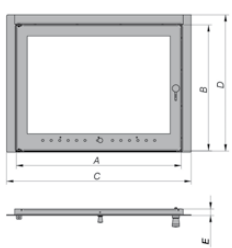

PUERTA DE 1 HOJA

Modelo Model	A	B	C	D	E	Cristal Glass	Peso (kg) Weight (kg)
70	684	522	765	571	30	613 x 430 x 4	14

PUERTAS PARA HOGAR
Opcional

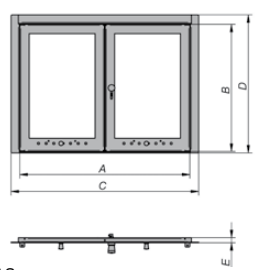

PUERTA DE 2 HOJAS

Modelo Model	A	B	C	D	E	Cristal Glass	Peso (kg) Weight (kg)
80	775	579	855	631	30	312 x 494 x 4 (x2)	17
100	984	628	1064	680	30	416 x 545 x 4 (x2)	19

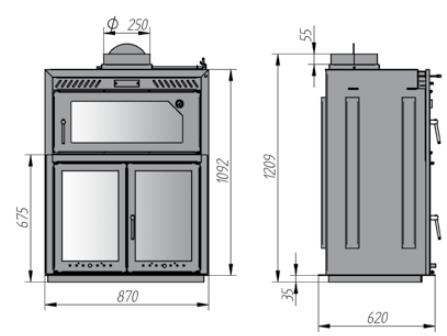

Chimeneas y Biomasa FERLUX, S.A.
Parque Empresarial El Polear, Parc. 1
29313 Villanueva del Trabuco
MÁLAGA (España)
Tel. +34 952 03 11 17

FERLUX se reserva el derecho a modificar cualquier modelo de este catálogo sin previo aviso. Cotas a título orientativo.

ferlux.es

MOTACUER
Tu tienda especialista en construcción
Ctra. Pedro Muñoz, 44 - Mota del Cuervo
967.18.22 44 | www.motacuer.es
Distribuidor autorizado